Trident ve Tiger Sport

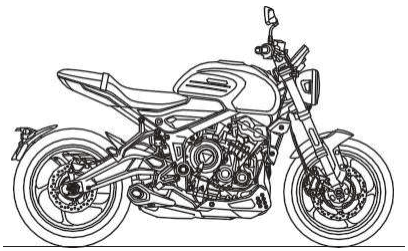

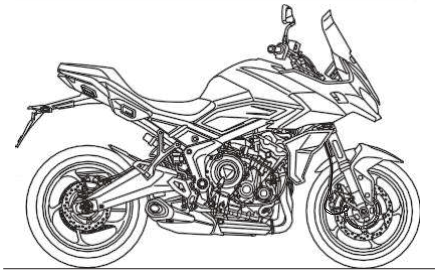

Bu el kitabı Triumph Trident ve Tiger Sport motosikletleri hakkında bilgiler içerir. Bu Kullanıcı El Kitabını her zaman motosikletle birlikte saklayın ve gerektiğinde bilgi için ona başvurun.

Bu yayında yer alan bilgiler, basım sırasında mevcut olan en son bilgilere dayanmaktadır. Triumph önceden haber vermeksizin veya herhangi bir yükümlülük altına girmeksizin istediği zaman değişiklik yapma hakkını saklı tutar.

Triumph Motorcycles Limited'in yazılı izni olmadan kısmen veya tamamen çoğaltılamaz.

© Telif Hakkı 07.2021 Triumph Motorcycles Limited, Hinckley, Leicestershire, İngiltere. Yayın

parça numarası 3850066-EN sayı 1

İÇİNDEKİLER

Bu el kitabı bir dizi farklı bölüm içermektedir. Aşağıdaki içindekiler tablosu, her bölümün başlangıcını bulmanıza yardımcı olacak, ana bölümler söz konusu olduğunda, başka bir içindekiler tablosu gerekli özel konuyu bulmanıza yardımcı olacaktır.

03 ÖNSÖZ

07 ÖNCE GÜVENLİK

14 UYARI ETIKETI

16 PARÇA TANIMLAMA

23 SERI NUMARASI

25 GENEL BİLGİ

75 MOTOSIKLET NASIL SÜRÜLÜR

87 AKSESUARLAR, YÜKLEME VE YOLCULAR

91 BAKIM

141 TEMIZLIK VE DEPOLAMA

153 GARANTİ

165 SPESIFIKASYON

171 İNDEKS

176 ONAY BILGISI

Uyarılar, İkazlar ve Notlar

Bu Kullanıcı El Kitabı boyunca özellikle önemli bilgiler aşağıdaki biçimde sunulmuştur:

⚠ Uyarı

Bu uyarı sembolü, doğru şekilde takip edilmediği takdirde kişisel yaralanma veya can kaybına neden olabilecek özel talimatları veya prosedürleri tanımlar.

⚠ Dikkat

Bu uyarı sembolü, kesinlikle uyulmadığı takdirde ekipmanın hasar görmesine veya tahrip olmasına neden olabilecek özel talimatları veya prosedürleri tanımlar.

Not

Bu not sembolü, daha verimli ve rahat kullanım için özellikle dikkat edilmesi gereken noktaları gösterir.

Uyarı Etiketleri

Motosikletin belirli bölgelerinde sembol (yukarıda) görülebilir. Sembolün anlamı DİKKAT: REFERANS EL KİTABI ve bunu ilgili konunun resimli bir gösterimi ve/veya metin izleyecektir.

Bu el kitabında yer alan ilgili talimatlara başvurmadan asla motosikleti sürmeye veya herhangi bir ayar yapmaya çalışmayın.

Bu sembolü gösteren tüm etiketlerin yerleri için, bu Kullanım Kılavuzunun Uyarı Etiketi Yerleri bölümüne bakın. Gerektiğinde, bu sembol ilgili bilgileri içeren sayfalarda da görünecektir.

Bakım

Motosikletinizin uzun, güvenli ve sorunsuz bir ömür sürmesini sağlamak için bakım işlemleri yalnızca yetkili bir Triumph satıcısı tarafından yapılmalıdır.

Sadece yetkili bir Triumph satıcısı Triumph motosikletinizin bakımını doğru bir şekilde yapmak için gerekli bilgi, ekipman ve beceriye sahip olacaktır.

Size en yakın yetkili Triumph bayisini bulmak için www.triumph.co.uk adresindeki Triumph web sitesini ziyaret edin veya ülkenizdeki yetkili distribütörü arayın. Adresleri bu el kitabına eşlik eden servis kayıt defterinde verilmiştir.

Gürültü Kontrol Sistemi

Gürültü kontrol sisteminin kurcalanması yasaktır.

Sahipler, yasaların yasaklayabileceği konusunda uyarılır:

1. Satışından veya nihai alıcıya tesliminden önce veya kullanımdayken gürültü kontrolü amacıyla yeni bir araca dahil edilen herhangi bir cihazın veya tasarım unsurunun bakım, onarım veya değiştirme amaçları dışında herhangi bir kişi tarafından çıkarılması veya çalışmaz hale getirilmesi ve,
2. söz konusu cihaz veya tasarım unsuru herhangi bir kişi tarafından çıkarıldıktan veya çalışmaz hale getirildikten sonra aracın kullanılması.

Tahrifat teşkil ettiği varsayılan bu eylemler arasında aşağıda listelenen eylemler de bulunmaktadır:

- Susturucunun, bölmelerin, başlık borularının veya herhangi bir parçanın sökülmesi veya delinmesi
  egzoz gazlarını ileten başka bir bileşen.
- Emme sisteminin herhangi bir parçasının sökülmesi veya delinmesi.
- Uygun bakım eksikliği.
- Aracın hareketli parçalarının veya egzoz parçalarının değiştirilmesi veya
  üretici tarafından belirtilenler
  dışındaki parçalarla emme sistemi.

Kullanıcı El Kitabı

⚠ Uyarı

Bu Kullanıcı El Kitabı ve motosikletinizle birlikte verilen diğer tüm talimatlar motosikletinizin kalıcı bir parçası olarak kabul edilmeli ve motosikletiniz daha sonra satılsa bile onunla birlikte kalmalıdır.

Tüm sürücüler, motosikletinizin kumandalarının doğru kullanımını, özelliklerini, yeteneklerini ve sınırlamalarını tam olarak öğrenmek için sürüşten önce bu Kullanıcı El Kitabını ve motosikletinizle birlikte verilen diğer tüm talimatları okumalıdır.

Motosikletinizin kontrollerini, özelliklerini, yeteneklerini ve sınırlamalarını bilmeden motosiklet kullanmak bir kazaya yol açabileceğinden, motosikletinizi başkalarına ödünç vermeyin.

Bir Triumph motosiklet seçtiğiniz için teşekkür ederiz. Bu motosiklet, Triumph'un kanıtlanmış mühendislik, kapsamlı testler ve üstün güvenilirlik, güvenlik ve performans için sürekli çabasının ürünüdür.

Motosikletinizin kumandalarının doğru çalışmasını, özelliklerini, yeteneklerini ve sınırlamalarını tam olarak öğrenmek için lütfen sürüşten önce bu Kullanıcı El Kitabını okuyun.

Bu Kullanıcı El Kitabı güvenli sürüş ipuçlarını içerir, ancak motosikleti güvenli bir şekilde sürmek için gerekli tüm teknikleri ve becerileri içermez.

Triumph, tüm sürücülerin bu motosikletin güvenli bir şekilde kullanılmasını sağlamak için gerekli eğitimi almalarını şiddetle tavsiye eder.

Bu Kullanıcı El Kitabını yerel bayinizden temin edebilirsiniz:

- İngilizce
- ABD İngilizcesi
- Arapça
- Çince
- Hollandaca
- Fransızca
- Almanca
- İtalyanca
- Japonca
- Portekizce
- İspanyolca
- İsveççe
- Tayland
- Fince (mevcut) çevrimiçi www.triumphmotorcycles.com adresinden).

Bu Kullanıcı El Kitabı için mevcut olan diller, belirli motosiklet modeline ve ülkeye bağlıdır.

Triumph ile konuşun

Sizinle olan ilişkimiz Triumph'unuzu satın almanızla sona ermez. Satın alma ve sahip olma deneyimi hakkındaki geri bildirimleriniz, ürünlerimizi ve hizmetlerimizi sizin için geliştirmemize yardımcı olmak açısından çok önemlidir.

Lütfen yetkili Triumph bayinizin e-posta adresinize sahip olduğundan ve bunu bize kaydettiğinden emin olarak bize yardımcı olun. Daha sonra e-posta adresinize, bize bu geri bildirimi verebileceğiniz bir çevrimiçi müşteri memnuniyeti anketi daveti alacaksınız.

Triumph Ekibiniz.

Bu sayfa kasıtlı olarak boş bırakılmıştır

Motosiklet

Uyarı

Bu motosiklet sadece yolda kullanım için tasarlanmıştır. Yol dışı kullanım için uygun değildir.

Arazi kullanımı motosikletin kontrolünün kaybedilmesine yol açarak yaralanma veya can kaybıyla sonuçlanan bir kazaya neden olabilir.

Uyarı

Bu motosiklet bir römork çekmek veya bir sepetli araç takmak için tasarlanmamıştır.

Sepet ve/veya römork takılması kontrol kaybına ve kazaya neden olabilir.

Uyarı

Bu motosiklet, motorun altında egzoz sistemi ile birlikte motor çalışırken çok yüksek bir sıcaklığa ulaşan bir katalitik konvertör ile donatılmıştır.

Ot, saman, yaprak, giysi ve bagaj gibi yanıcı maddeler, egzoz sisteminin ve katalitik konvertörün herhangi bir parçasıyla temas etmesine izin verilmesi halinde tutuşabilir.

Yanıcı maddelerin egzoz sistemi veya katalitik konvertörle temas etmesine izin verilmediğinden daima emin olun.

Uyarı

Bu motosiklet, bir sürücüyü tek başına taşıyabilen iki tekerlekli bir araç olarak kullanılmak üzere tasarlanmıştır.

Sürücünün, aksesuarların ve bagajın toplam ağırlığı Teknik Özellikler bölümünde belirtilen maksimum yük sınırını aşmamalıdır.

Yakıt ve Egzoz Dumanları

Uyarı

BENZİN SON DERECE YANICIDIR:

Yakıt doldururken daima motoru kapatın.

Sigara içerken veya herhangi bir açık (çıplak) alevin yakınında yakıt doldurmayın veya yakıt doldurma kapağını açmayın.

Yakıt doldururken motora, egzoz borularına veya susturuculara benzin dökülmemesine dikkat edin.

Benzinin yutulması, solunması veya göze kaçması halinde derhal tıbbi yardım alın.

Cilde dökülenler derhal su ve sabunla yıkanmalı ve benzin bulaşmış giysiler derhal çıkarılmalıdır.

Yanıklar ve diğer ciddi cilt rahatsızlıkları benzinle temastan kaynaklanabilir.

Uyarı

Motoru asla çalıştırmayın veya kapalı bir alanda çalıştırmayın.

Egzoz dumanı zehirlidir ve kısa bir süre içinde bilinç kaybına ve ölüme neden olabilir.

Motosikleti her zaman açık havada veya yeterli havalandırması olan bir alanda kullanın.

Kask ve Kıyafetler

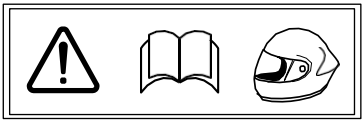

Uyarı

Motosiklet sürerken, hem sürücü hem de yolcu (yolcu taşımaya izin verilen modellerde) her zaman motosiklet kaskı, göz koruması, eldiven, bot, pantolon (diz ve ayak bileği çevresine tam oturan) ve parlak renkli bir ceket dahil olmak üzere uygun kıyafetler giymelidir.

Arazi kullanımı sırasında (arazi kullanımına uygun modellerde), sürücü her zaman pantolon ve bot dahil olmak üzere uygun kıyafetler giymelidir.

Parlak renkli giysiler sürücünün (veya yolcunun) karayolu taşıtlarının diğer operatörleri tarafından görünürlüğünü önemli ölçüde artıracaktır.

Tam koruma mümkün olmasa da, doğru koruyucu giysilerin giyilmesi sürüş sırasında yaralanma riskini azaltabilir.

ÖNCE GÜVENLİK

⚠ Uyarı

Kask, kafa yaralanmalarına karşı koruma sağladığı için sürüş donanımının en önemli parçalarından biridir. Sizin ve yolcunuzun kaskı dikkatle seçilmeli ve sizin ya da yolcunuzun kafasına rahat ve güvenli bir şekilde oturmalıdır. Parlak renkli bir kask, sürücünün (veya yolcunun) karayolu taşıtlarının diğer operatörlerine karşı görünürlüğünü artıracaktır.

Açık yüzlü bir kask kaza anında bir miktar koruma sağlar, ancak tam yüzlü bir kask daha fazlasını sunacaktır.

Görüşe yardımcı olmak ve gözlerinizi korumak için her zaman bir siperlik veya onaylı gözlük takın.

Otopark

⚠ Uyarı

Motosikleti gözetimsiz bırakmadan önce daima motoru kapatın ve kontak anahtarını çıkarın. Anahtarın çıkarılması, motosikletin yetkisiz veya eğitimsiz kişiler tarafından kullanılma riskini azaltır.

Motosikleti park ederken her zaman aşağıdakileri unutmayın:

- Motosikletin sehpadan yuvarlanmasını önlemeye yardımcı olmak için birinci vitese takın.

- Motor ve egzoz sistemi sürüşten sonra sıcak olacaktır. Yayaların, hayvanların ve/veya çocukların motosiklete dokunabileceği yerlere PARK ETMEYİN.

- Yumuşak zemine veya dik eğimli bir yüzeye park etmeyin. Bu koşullar altında park etmek motosikletin düşmesine neden olabilir.

Daha fazla ayrıntı için lütfen bu Kullanıcı El Kitabının 'Motosiklet Nasıl Sürülür' bölümüne bakın.

Parçalar ve Aksesuarlar

Uyarı

Araç sahipleri, herhangi bir Triumph motosikleti için yalnızca resmi Triumph onayı taşıyan ve motosiklete yetkili bir bayi tarafından takılan onaylı parçalar, aksesuarlar ve dönüştürmeler olduğunu bilmelidir.

Özellikle, takılması elektrik veya yakıt sistemlerinin sökülmesini veya bunlara ekleme yapılmasını gerektiren parçaların veya aksesuarların takılması veya değiştirilmesi son derece tehlikelidir ve bu tür bir değişiklik güvenlik tehlikesine neden olabilir.

Onaylanmamış parçaların, aksesuarların veya dönüşümlerin takılması, motosikletin kullanımını, dengesini veya diğer yönlerini olumsuz etkileyerek yaralanma veya ölümle sonuçlanabilecek bir kazaya neden olabilir.

Triumph, onaylanmamış parçaların, aksesuarların veya dönüşümlerin takılmasından veya onaylanmış parçaların, aksesuarların veya dönüşümlerin onaylanmamış personel tarafından takılmasından kaynaklanan kusurlar için herhangi bir sorumluluk kabul etmez.

Bakım ve Ekipman

Uyarı

Bu Triumph motosikletin doğru veya güvenli kullanımı ile ilgili herhangi bir şüpheniz olduğunda yetkili Triumph bayinize danışın.

Yanlış performans gösteren bir motosikletin çalışmaya devam etmesinin bir arızayı ağırlaştırabileceğini ve güvenliği tehlikeye atabileceğini unutmayın.

Uyarı

Yasaların gerektirdiği tüm ekipmanların doğru şekilde kurulduğundan ve çalıştığından emin olun.

Motosikletin ışıklarının, susturucularının, emisyon veya gürültü kontrol sistemlerinin sökülmesi veya değiştirilmesi yasayı ihlal edebilir.

Yanlış veya uygunsuz modifikasyon, motosikletin kullanımını, dengesini veya çalışmasının diğer yönlerini olumsuz etkileyebilir ve bu da

Uyarı

Motosiklet bir kazaya, çarpışmaya veya düşmeye karışırsa, muayene ve onarım için yetkili bir Triumph bayisine götürülmelidir.

Herhangi bir kaza motosiklette hasara yol açabilir ve bu hasar doğru şekilde onarılmazsa yaralanma veya ölümle sonuçlanabilecek ikinci bir kazaya neden olabilir.

Binicilik

Uyarı

Motosikleti asla yorgunken veya alkol ya da diğer ilaçların etkisi altındayken sürmeyin.

Alkol veya diğer uyuşturucuların etkisi altındayken araç kullanmak yasa dışıdır.

Yorgunken veya alkol ya da diğer uyuşturucuların etkisi altındayken motosiklet kullanmak, sürücünün motosikletin kontrolünü sağlama becerisini azaltır ve kontrol kaybına ve

Uyarı

Tüm sürücüler motosiklet kullanma ehliyetine sahip olmalıdır.

Motosikletin ehliyetsiz kullanılması yasa dışıdır ve kovuşturmaya yol açabilir.

Ehliyet almak için gerekli olan doğru sürüş teknikleri konusunda resmi eğitim almadan motosiklet kullanmak tehlikelidir ve motosiklet kontrolünün kaybedilmesine ve bir kazaya yol açabilir.

Uyarı

Daima savunmalı sürüş yapın ve bu önsözün başka yerlerinde belirtilen koruyucu ekipmanları kullanın.

Unutmayın, bir kaza durumunda motosiklet, bir araba ile aynı darbe korumasını sağlamaz.

Uyarı

Bu Triumph motosiklet, seyahat edilen belirli yol için yasal hız sınırları dahilinde kullanılmalıdır.

Yüksek hızlarda motosiklet kullanmak potansiyel olarak tehlikeli olabilir, çünkü yol hızı arttıkça belirli trafik durumlarına tepki vermek için mevcut zaman büyük ölçüde azalır.

Kötü hava koşulları veya yoğun trafik gibi potansiyel olarak tehlikeli sürüş koşullarında daima hızı azaltın.

Uyarı

Yol yüzeyi, trafik ve rüzgar koşullarındaki değişiklikleri sürekli olarak gözlemleyin ve bunlara tepki verin. Tüm iki tekerlekli araçlar kazaya neden olabilecek dış kuvvetlere maruz kalmaktadır. Bu kuvvetler aşağıdakileri içerir ancak bunlarla sınırlı değildir:

- Geçen araçlardan kaynaklanan rüzgar çekişi
- Çukurlar, düzensiz veya hasarlı yol yüzeyleri
- Kötü hava koşulları
- Sürücü hatası.

Motosikletin kullanım ve çalışma özelliklerini iyice öğrenene kadar motosikleti her zaman orta hızda ve yoğun trafikten uzakta kullanın. Asla yasal hız sınırını aşmayın.

Yalpalama/Dalgalanma

Savrulma, motosikletin arka kısmının nispeten yavaş bir şekilde sallanması iken, yalpalama gidonun hızlı ve muhtemelen güçlü bir şekilde sallanmasıdır. Bunlar birbiriyle ilişkili ancak farklı denge sorunlarıdır ve genellikle yanlış yerde aşırı ağırlıktan ya da aşınmış veya gevşek yataklar veya az şişirilmiş veya düzensiz aşınmış lastikler gibi mekanik bir sorundan kaynaklanır.

Her iki durum için de çözümünüz aynıdır. Kollarınızı kilitlemeden veya direksiyonla mücadele etmeden gidonu sıkıca tutun. Yavaş yavaş yavaşlamak için gazı yumuşak bir şekilde azaltın. Frene basmayın ve yalpalamayı veya savrulmayı durdurmaya çalışmak için hızlanmayın. Bazı durumlarda, deponun üzerine eğilerek vücut ağırlığınızı öne doğru kaydırmak yardımcı olur.

Telif Hakkı © 2005 Motosiklet Güvenliği Vakfı. Tüm hakları saklıdır. İzin alınarak kullanılmıştır.

Gidonlar ve Ayaklıklar

Uyarı

Sürücü, ellerini her zaman gidonun üzerinde tutarak motosikletin kontrolünü sağlamalıdır.

Sürücünün ellerini gidondan çekmesi halinde motosikletin yol tutuşu ve dengesi olumsuz etkilenecek, motosiklet kontrolünün kaybedilmesine ve bir kazaya neden olacaktır.

Uyarı

Sürücü ve yolcu (varsa) motosikletin kullanımı sırasında her zaman sağlanan ayak dayamalarını kullanmalıdır.

Hem sürücü hem de yolcu, ayaklıkları kullanarak herhangi bir motosiklet parçasına istemeden temas etme riskini azaltacak ve ayrıca giysilerin sıkışmasından kaynaklanan yaralanma riskini de azaltacaktır.

ÖNCE GÜVENLİK

Uyarı

Maksimum sınırın ötesinde aşınmış eğim açısı göstergelerine sahip bir motosikletin kullanılması, motosikletin güvenli olmayan bir açıya eğilmesine izin verecektir. Bu nedenle, maksimum limitlerine kadar aşınmadan önce daima eğim açısı göstergelerini değiştirin.

Güvenli olmayan bir açıya eğilmek dengesizliğe, motosiklet kontrolünün kaybedilmesine ve kazaya neden olabilir.

Bank açısı aşınma limitlerinin ayrıntıları Bakım ve Ayarlama bölümünde bulunabilir.

Uyarı

Yatış açısı göstergeleri, motosikletin ne kadar güvenli bir şekilde yatırılabileceği konusunda bir kılavuz olarak kullanılmamalıdır.

Bu, yol yüzeyi, lastik durumu ve hava durumu dahil ancak bunlarla sınırlı olmamak üzere birçok farklı koşula bağlıdır.

Güvenli olmayan bir açıya eğilmek dengesizliğe, motosiklet kontrolünün kaybedilmesine ve kazaya neden olabilir.

Uyarı

Bankaj yaparken ve sürücünün ayak dayamasına takılı olan bank açısı göstergesi yerle temas ettiğinde, motosiklet bank açısı sınırına yaklaşıyor demektir.

Banket açısının daha da artması güvenli değildir.

Güvenli olmayan bir açıya eğilmek dengesizliğe, motosiklet kontrolünün kaybedilmesine ve kazaya neden olabilir.

UYARI ETİKETLERİ

Uyarı Etiketi Konumları

Bu ve sonraki sayfalarda ayrıntıları verilen etiketler, bu el kitabındaki önemli güvenlik bilgilerine dikkatinizi çeker. Sürüşten önce, tüm sürücülerin bu etiketlerin ilgili olduğu tüm bilgileri anladıklarından ve bunlara uyduklarından emin olun. Gösterilen motosiklet Tiger Sport'tur, ancak tüm etiketler Trident motosiklet için de aynı konumdadır.

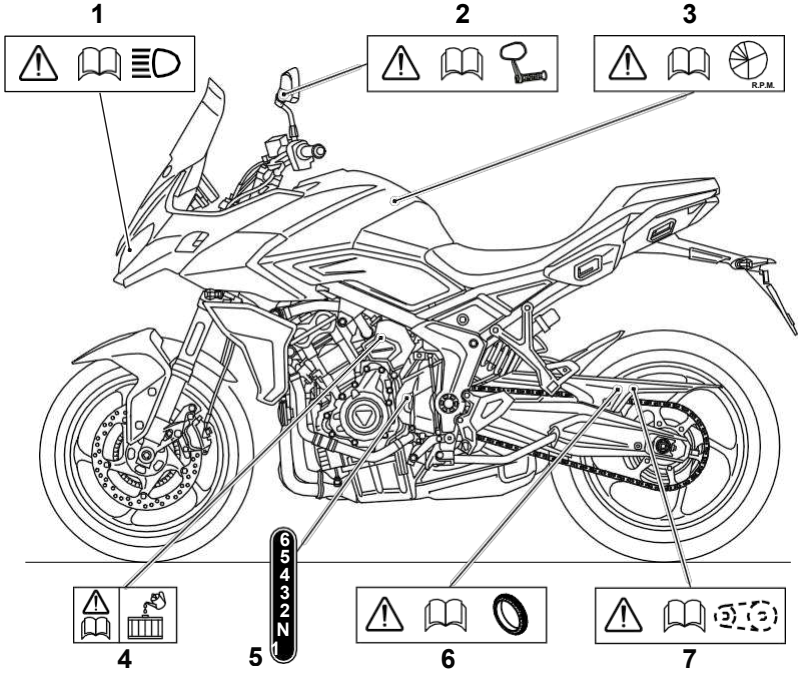

1. **Farlar (sayfa 137)**
2. **Aynalar (sayfa 116)**
3. **Alıştırma (sayfa 71)**
4. **Soğutma sıvısı (sayfa 101)**
5. **Dişliler (sayfa 78)**
6. **Lastikler (sayfa 123)**
7. **Tahrik Zinciri (sayfa 107)**

Uyarı Etiketi Konumları (devam)

Dikkat

Rodaj etiketi haricindeki tüm uyarı etiketleri ve çıkartmalar motosiklete güçlü bir yapıştırıcı kullanılarak takılır. Bazı durumlarda, etiketler boya cila uygulamasından önce takılır. Bu nedenle, uyarı etiketlerini çıkarmaya yönelik herhangi bir girişim boyaya veya kaportaya zarar verecektir.

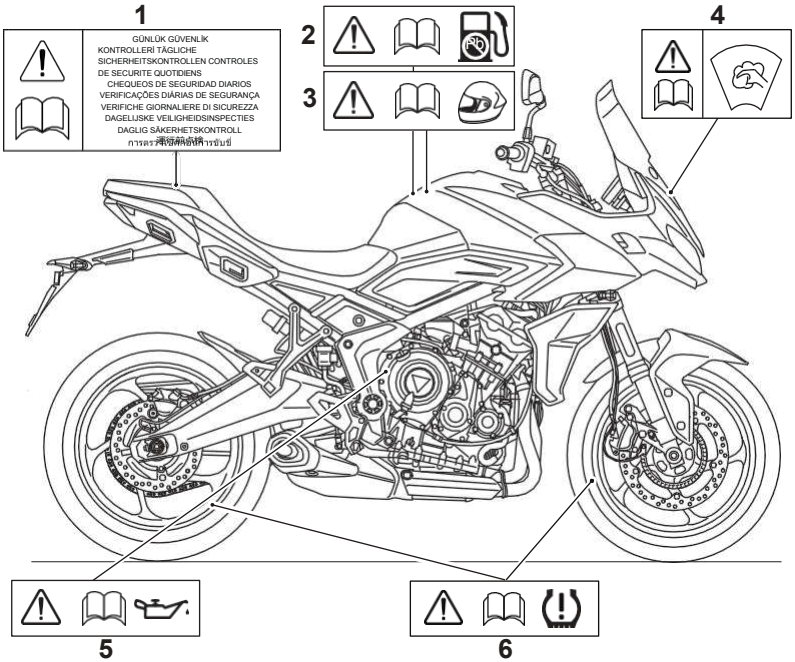

1. **Günlük Güvenlik Kontrolleri (sayfa 72)**
2. **Kurşunsuz Yakıt (sayfa 61)**
3. **Kask (sayfa 08)**
4. **Ön cam (takılıysa) (sayfa 149)**
5. **Motor Yağı (sayfa 97)**
6. **Lastik Basıncı İzleme Sistemi (T PMS) (varsa) (sayfa 124)**

PARÇA TANIMLAMA

Trident

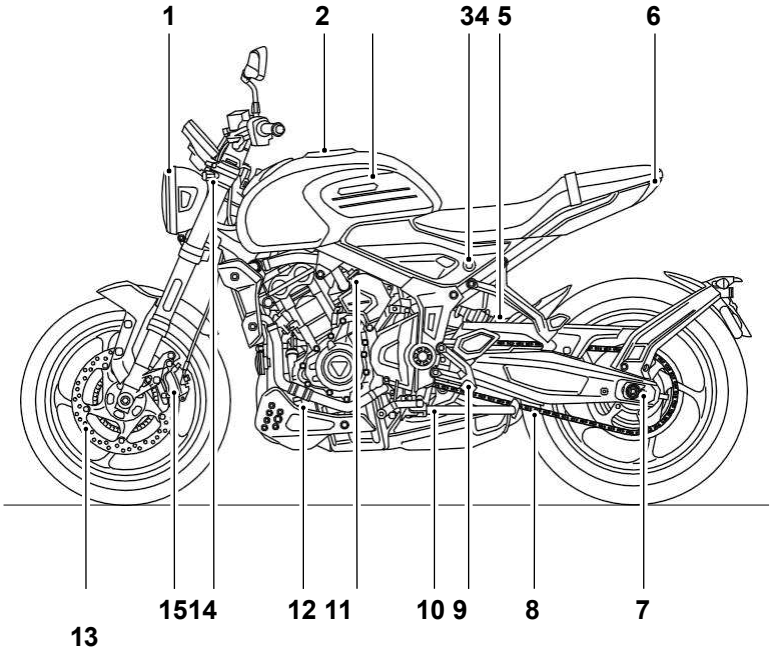

1. Far
2. Yakıt doldurma kapağı
3. Yakıt deposu
4. Koltuk kilidi
5. Arka süspansiyon ünitesi
6. Arka ışık
7. Tahrik zinciri ayarlayıcısı
8. Tahrik zinciri
9. Vites değiştirme pedalı
10. Yan sehpa
11. Soğutma sıvısı genleşme tankı
12. Yağ filtresi
13. Ön yön göstergesi
14. Ön fren kaliperi
15. Ön fren diski

Parça Tanımlama - Devamı

Trident

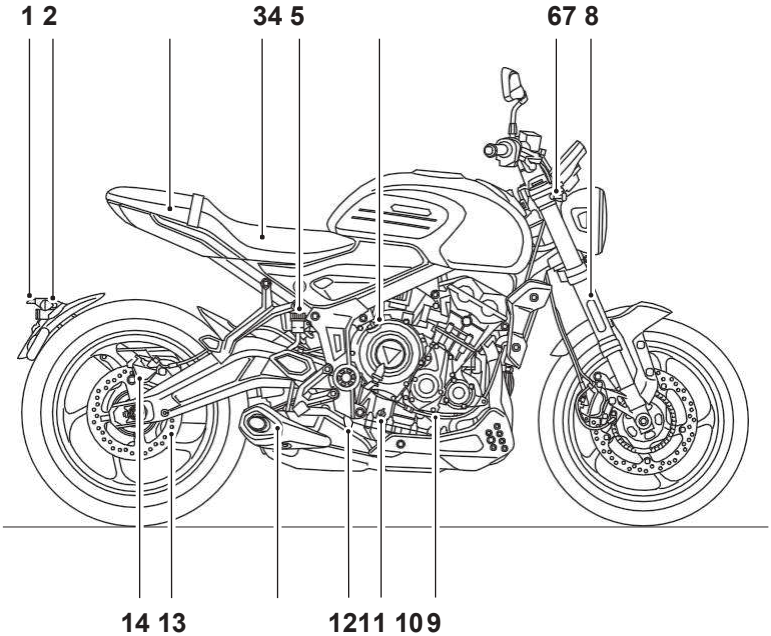

1. Plaka lambası
2. Arka yön göstergesi
3. Alet kiti (koltuğun altında)
4. Akü (koltuğun altında)
5. Arka fren hidroliği haznesi
6. Yağ doldurma kapağı
7. Ön yön göstergesi
8. Ön çatal
9. Debriyaj kablosu
10. Motor yağı seviye çubuğu
11. Arka fren pedalı
12. Susturucu
13. Arka fren diski
14. Arka fren kaliperi

Parça Tanımlama

Kaplan Sporu

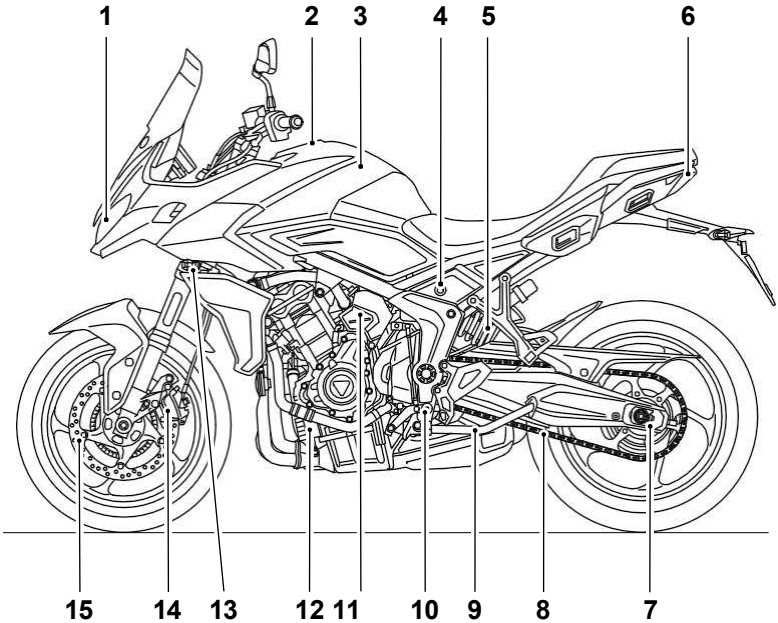

1. Far
2. Yakıt doldurma kapağı
3. Yakıt deposu
4. Koltuk kilidi
5. Arka süspansiyon ünitesi
6. Arka ışık
7. Tahrik zinciri ayarlayıcısı
8. Tahrik zinciri
9. Yan sehpa
10. Vites değiştirme pedalı
11. Soğutma sıvısı genleşme tankı
12. Yağ filtresi
13. Ön yön göstergesi
14. Ön fren kaliperi
15. Ön fren diski

Parça Tanımlama - Devamı

Kaplan Sporu

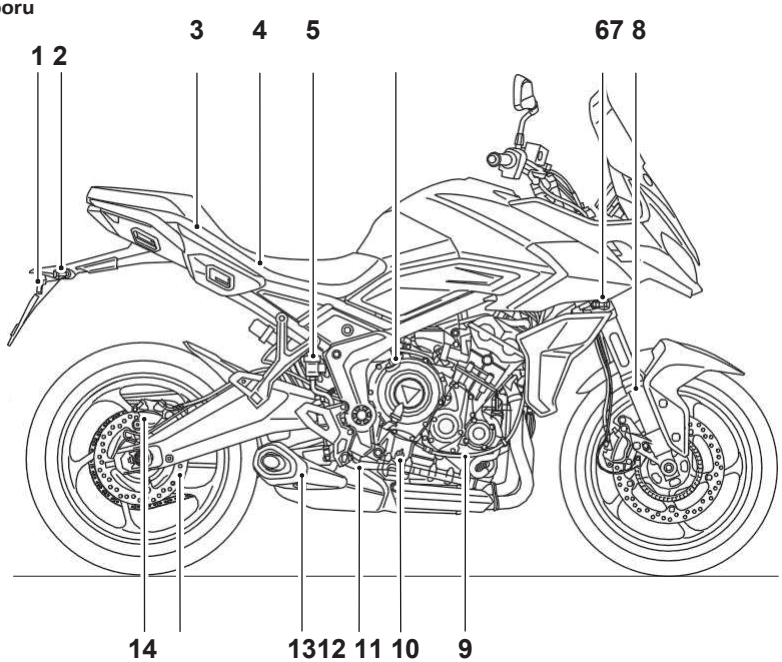

1. **Plaka lambası**
2. **Arka yön göstergesi**
3. **Alet kiti (koltuğun altında)**
4. **Akü (koltuğun altında)**
5. **Arka fren hidroliği haznesi**
6. **Yağ doldurma kapağı**
7. **Ön yön göstergesi**
8. **Ön çatal**
9. **Debriyaj kablosu**
10. **Motor yağı seviye çubuğu**
11. **Arka fren pedalı**
12. **Susturucu**
13. **Arka fren diski**
14. **Arka fren kaliperi**

Rider View Parça Tanımlaması

Kaplan Sporu

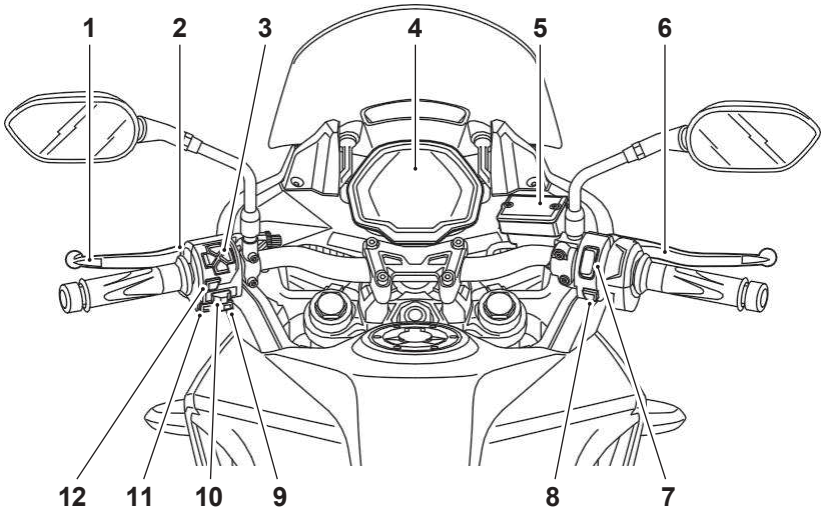

1. Debriyaj kolu
2. Uzun far/geçiş düğmesi
3. Aletler navigasyon düğmeleri
4. Enstrümanlar
5. Ön fren hidroliği haznesi
6. Ön fren kolu
7. Motor çalıştırma/durdurma düğmesi
8. Dörtlü ikaz lambası anahtarı
9. Mod düğmesi
10. Yön gösterge anahtarı
11. Korna düğmesi
12. Seçme düğmesi

Rider View Parça Tanımlaması

Trident

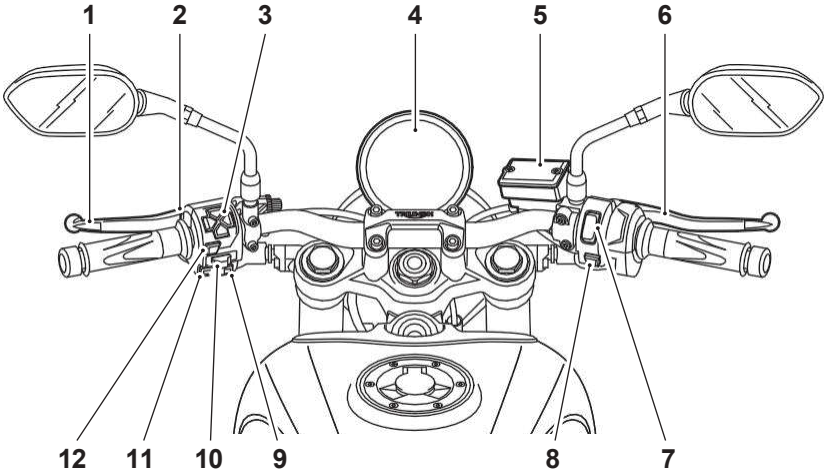

1. Debriyaj kolu
2. Uzun far/geçiş düğmesi
3. Aletler navigasyon düğmeleri
4. Enstrümanlar
5. Ön fren hidroliği haznesi
6. Ön fren kolu
7. Motor çalıştırma/durdurma düğmesi
8. Dörtlü ikaz lambası anahtarı
9. Mod düğmesi
10. Yön gösterge anahtarı
11. Korna düğmesi
12. Seçme düğmesi

Bu sayfa kasıtlı olarak boş bırakılmıştır

SERİ NUMARALARI

Araç Kimlik Numarası (VIN)

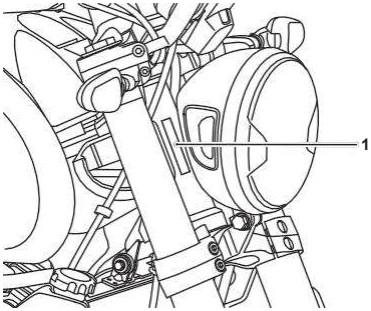

1. **Araç kimlik numarası (Trident üzerinde gösterilir)**

Araç Kimlik Numarası (VIN) çerçevenin direksiyon başlığı alanına damgalanmıştır. Ayrıca şasinin sol tarafına, radyatör kapağının yanına iliştirilmiş bir etiket üzerinde de gösterilir.

Araç kimlik numarasını aşağıda verilen alana kaydedin.

Motor Seri Numarası

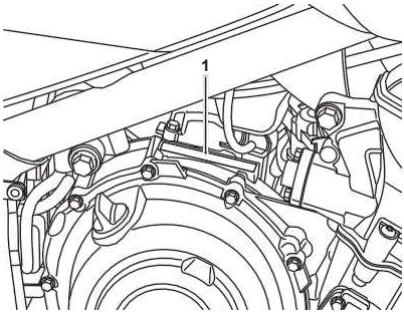

1. **Motor seri numarası**

Motor seri numarası motor karteri üzerinde, debriyaj kapağının hemen üzerinde damgalanmıştır.

Motor seri numarasını aşağıda verilen alana kaydedin.

SERİ NUMARALARI

Bu sayfa kasıtlı olarak boş bırakılmıştır

İçindekiler

El Kumandaları....27
Kontak Anahtarı/Direksiyon Kilidi....27
Kontak Anahtarı....28
Motor İmmobilizatörü....29
Fren Kolu....29
Debriyaj Kolu....30
Sağ Gidon Anahtarları....30
Sol Gidon Anahtarları....31
Gaz Kelebeği Kontrolü....33
Enstrümanlar....34
Trident Gösterge Ekranı....35
Tiger Sport Gösterge Ekranı....36
Uyarı Işıkları....37
Hız Göstergesi....40
Kilometre sayacı....40
Takometre....40
Yakıt Göstergesi....41
Soğutma Sıvısı Sıcaklık Göstergesi....41
Hizmet....42
Tripmetreler....42
Sürüş Modları....43
Yakıt Tüketimi....45
Lastik Basıncı İzleme Sistemi (TPMS) (takılıysa)....46
Parlaklık....46
Dişli Pozisyonu....47
Uyarı Mesajları İncelemesi....47
Ana Menü....48
Sürüş Modları....49
Bisiklet Kurulum Menüsü....49
Yolculuk Ayarları Menüsü....53
Ekran Kurulumu Menüsü....55
Varsayılanlara Sıfırla....60
Yakıt....61
Yakıt Deposu Kapağı....62
Yakıt Deposunun Doldurulması....63
Çekiş Kontrolü (TC)....64
Çekiş Kontrol Ayarları....64

Lastik Basıncı İzleme Sistemi (TPMS) (takılıysa) 65
Lastik Basınçları 65
Lastik Basıncı Uyarı Işığı (TPMS takılıysa) 66
Lastik Basınç Sensörü Aküleri 67
Lastik Basınç Sensörü Seri Numarası 67
Yedek Lastikler 67
Yan Stand 68
Koltuk 69
Koltuk Kilidi 69
Koltuğun Sökülmesi ve Takılması 70
Ön cam (takılıysa) 70
Koşarak Girmek 71
Günlük Güvenlik Kontrolleri 72

El Kumandaları

Kontak Anahtarı/Direksiyon Kilidi

Uyarı

Güvenlik ve emniyet nedenleriyle, motosikleti gözetimsiz bırakırken daima kontağı KAPALI veya PARK (varsa) konumuna getirin ve anahtarı çıkarın.

Motosikletin izinsiz kullanımı kullanıcının, diğer yol kullanıcılarının ve yayaların yaralanmasına ve motosikletin hasar görmesine neden olabilir.

Uyarı

Anahtar LOCK (KİLİTLİ) veya PARK (varsa) konumundayken direksiyon kilitlenir.

Direksiyonun kilitlenmesine neden olacağından, motosiklet hareket halindeyken anahtarı asla LOCK veya PARK (varsa) konumlarına çevirmeyin. Kilitli direksiyon motosiklet kontrolünün kaybedilmesine ve kazaya neden olur.

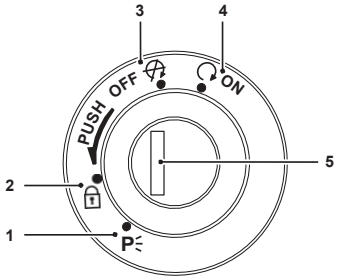

1. **PARK konumu**
2. **KİLİT konumu**
3. **KAPALI konum**
4. **AÇIK konum**
5. **Kontak anahtarı/Direksiyon kilidi**

Anahtar Çalışması

Bu dört konumlu, anahtarla çalışan bir anahtardır. Anahtar sadece KAPALI, KİLİTLİ veya P (PARK) konumundayken şalterden çıkarılabilir.

KİLİTLEMEK İÇİN: Direksiyonu tamamen sola çevirin, anahtarı KAPALI konuma getirin, anahtarı itin ve tamamen bırakın, ardından KİLİT konumuna döndürün.

PARK ETME: Anahtarı LOCK konumundan P konumuna çevirin. Direksiyon kilitli kalacaktır.

Not

Akünün boşalmasına neden olacağından direksiyon kilidini uzun süre P konumunda bırakmayın.

Kontak Anahtarı

Uyarı

Kontak anahtarına takılan ilave anahtarlar, anahtarlıklar/zincirler veya eşyalar direksiyon hakimiyetini engelleyerek motosiklet hakimiyetinin kaybedilmesine ve bir kazaya yol açabilir.

Motosikleti sürmeden önce tüm ek anahtarları, anahtarlıkları/zincirleri ve eşyaları kontak anahtarından çıkarın.

Dikkat

Kontak anahtarına takılan ilave anahtarlar, anahtarlıklar/zincirler veya eşyalar motosikletin boyalı veya cilalı parçalarına zarar verebilir.

Motosikleti sürmeden önce tüm ek anahtarları, anahtarlıkları/zincirleri ve eşyaları kontak anahtarından çıkarın.

Dikkat

Yedek anahtarı motosikletle birlikte saklamayın, çünkü bu tüm güvenlik unsurlarını azaltacaktır.

Dikkat

Temel işlevler elektronik cihazlar, çevresel elektriksel gürültü kaynakları ve metal nesneler tarafından bozulabilir.

Anahtarı aşağıdakilerin yakınında saklamaktan ve kullanmaktan kaçının:

- Elektrik hizmet direkleri, radyo direkleri ve güç dağıtım altyapısı
- Garaj kapısı açma cihazları
- Radyo Frekanslı Kimlik Tanımlama (RFID) erişim kartları veya fobları
- Metal, metalik kartlıklar ve alüminyum eşyalar
- Diğer araç elektronik anahtarları
- Panniers veya üst kutularda
- Cep telefonları, tabletler, dizüstü bilgisayarlar, taşınabilir oyun sistemleri, müzik çalarlar, radyolar ve şarj cihazları gibi kablosuz iletişim cihazları.

1

1. **Anahtar numarası etiketi**

Kontak anahtarı/direksiyon kilidini çalıştırmanın yanı sıra, koltuk kilidini ve yakıt deposu kapağını çalıştırmak için de kontak anahtarı gereklidir.

Motosiklet fabrikadan teslim edildiğinde, anahtar numarasını taşıyan küçük bir etiketle birlikte iki kontak anahtarı verilir. Anahtar numarasını not edin ve yedek anahtarı ve anahtar numarası etiketini motosikletten uzakta güvenli bir yerde saklayın.

Motor immobilizerini kapatmak için kontak anahtarlarının içine bir transponder yerleştirilmiştir. İmmobilizerin doğru çalıştığından emin olmak için, kontak anahtarlarından sadece birini kontak anahtarının yakınında bulundurun. Anahtarın yakınında iki kontak anahtarının bulunması, transponder ile motor immobilizeri arasındaki sinyali kesebilir. Bu durumda motor immobilizeri kontak anahtarlarından biri çıkarılana kadar aktif kalacaktır.

Yedek anahtarları her zaman yetkili Triumph bayinizden alın. Yedek anahtarlar yetkili Triumph bayiniz tarafından motosikletin immobilizer'i ile 'eşleştirilmelidir'.

Motor İmmobilizatörü

Kontak namlusu muhafazası motor immobilizeri için anten görevi görür. Kontak anahtarı OFF konumuna getirildiğinde ve kontak anahtarı çıkarıldığında, motor immobilizeri etkindir (bkz sayfa 38). Kontak anahtarı kontak anahtarındayken ve kontak anahtarı ON konumuna getirildiğinde motor immobilizeri devre dışı bırakılır.

Fren Kolu

Uyarı

Motosiklet hareket halindeyken kolları ayarlamaya çalışmayın, bu motosiklet kontrolünün kaybedilmesine ve kazaya neden olabilir.

Kolları ayarladıktan sonra, yeni kol ayarına alışmak için motosikleti trafikten uzak bir alanda çalıştırın.

Motosikletinizi kimseye ödünç vermeyin, çünkü kol ayarını alışkın olduğunuzdan değiştirerek motosiklet kontrolünün kaybedilmesine ve bir kazaya neden olabilirler.

Fren koluna bir açıklık ayarlayıcı takılmıştır. Ayarlayıcı, gidondan fren koluna olan mesafenin sürücünün el açıklığına uyacak şekilde değiştirilmesini sağlar.

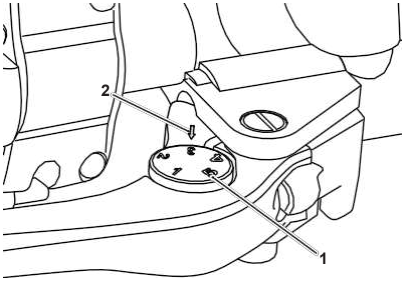

qsv

1. **Ayar Çarkı**
2. **Ok işareti**

Fren kolunu ayarlamak için:

- Fren kolunu ileri itin ve ayar tekerleğini çevirerek bir hizaya getirin numaralandırılmış konumların kol tutucu üzerindeki ok işareti ile çakıştırılması.

▾ Gidon tutamağından serbest bırakılan fren koluna olan mesafe Beş numaraya ayarlandığında en kısa ve bir numaraya ayarlandığında en uzun.

Debriyaj Kolu

Debriyaj kolu sabit bir açıklığa sahiptir. Ayarlanabilir değildir.

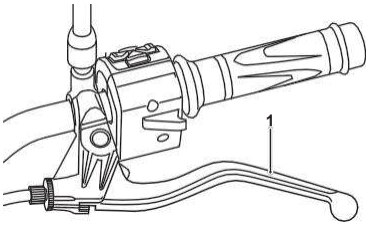

1. **Debriyaj kolu**

Sağ Gidon Anahtarları

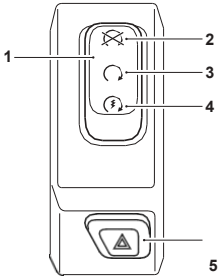

1. **Motor çalıştırma/durdurma düğmesi**
2. **STOP konumu**
3. **ÇALIŞMA konumu**
4. **Başlangıç pozisyonu**
5. **Dörtlü ikaz lambası anahtarı**

STOP Pozisyonu

STOP konumu acil durum kullanımı içindir. Motorun durdurulmasını gerektiren acil bir durum ortaya çıkarsa, motor çalıştırma/durdurma düğmesini STOP konumuna getirin.

Motor durdurma anahtarı motoru durdursa da, tüm elektrik devrelerini kapatmaz ve boşalmış bir akü nedeniyle motorun yeniden çalıştırılmasında zorluklara neden olabilir. Normalde motoru durdurmak için sadece kontak anahtarı kullanılmalıdır.

⚠ Dikkat

Elektrikli parçalara zarar verebileceğinden ve aküyü boşaltacağından, motor çalışmadığı sürece kontak anahtarını AÇIK konumda bırakmayın.

ÇALIŞMA Pozisyonu

Motosikletin çalışması için kontak anahtarının AÇIK konuma getirilmesine ek olarak, motor çalıştırma/durdurma düğmesinin de ÇALIŞMA konumunda olması gerekir.

BAŞLANGIÇ Pozisyonu

START konumu elektrikli marş motorunu çalıştırır. Marş motorunun çalışması için debriyaj kolunun gidona doğru çekilmesi gerekir.

Debriyaj kolu gidona doğru çekilse bile, yan sehpa aşağıdaysa ve bir vites takılıysa marş motoru çalışmayacaktır.

Tehlike Uyarı Işıkları

Dörtlü ikaz lambalarını açmak veya kapatmak için dörtlü ikaz lambası düğmesine basın ve bırakın.

Dörtlü flaşörlerin çalışması için kontak AÇIK olmalıdır.

Tehlike uyarı lambaları, kontak KAPALI konuma getirildiğinde, tehlike uyarı lambası düğmesine tekrar basılana kadar yanık kalacaktır.

Sol Gidon Anahtarları

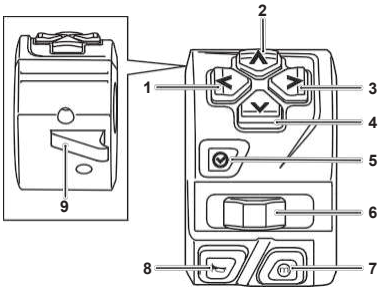

1. **Sol düğme**
2. **Yukarı düğmesi**
3. **Sağ düğme**
4. **Aşağı düğmesi**
5. **Seçme düğmesi**
6. **Yön gösterge anahtarı**
7. **Mod düğmesi**
8. **Korna düğmesi**
9. **Uzun far düğmesi**

Navigasyon Düğmeleri

Navigasyon düğmeleri, cihazların aşağıdaki işlevlerini çalıştırmak için kullanılır:

- Yukarı - menüyü aşağıdan yukarıya doğru kaydırır
- Aşağı - menüyü yukarıdan aşağıya doğru kaydırır
- Sol - menüyü sola kaydırır
- Sağ - menüyü sağa kaydırın.

Yön Gösterge Anahtarı

Yön gösterge anahtarı sola veya sağa itildiğinde, ilgili yön göstergeleri yanıp sönecektir.

Göstergeler manuel olarak iptal edilebilir. Göstergeleri manuel olarak kapatmak için, orta konumdaki gösterge anahtarına basın ve bırakın.

Otomatik kendi kendine iptal göstergeleri ekrandaki Bisiklet Kurulumu işlevinde etkinleştirilebilir, bkz. sayfa 51.

Otomatik kendi kendine iptal modundayken ve motosiklet herhangi bir nedenle durduğunda, sürücü tarafından manuel olarak iptal edilmediği sürece göstergeler kalan süre ve mesafe boyunca yanıp sönecektir.

Mod Düğmesi

Mod düğmesine basılıp bırakıldığında sürüş modu ekranı etkinleştirilir. Mod düğmesine daha fazla basıldığında mevcut sürüş modları arasında gezinilir (bkz. sayfa 44).

Korna Düğmesi

Kontak anahtarı açıkken korna düğmesine basıldığında, korna çalacaktır.

Uzun Far Düğmesi

Uzun far düğmesine basıldığında uzun far açılacaktır. Düğmeye her basıldığında kısa ve uzun far arasında geçiş yapılacaktır.

Far, kontak anahtarı AÇIK konuma getirildiğinde çalışacaktır. Motor çalışana kadar marş düğmesine basıldığında far sönecektir.

Bu modele bir aydınlatma açma/kapama düğmesi takılmamıştır. Kontak ON konumuna getirildiğinde konum lambası, arka lamba ve plaka lambası otomatik olarak çalışır.

Bu modelde Pass özelliği mevcut değildir.

Gaz Kelebeği Kontrolü

Elektronik bir gaz kelebeği çevirme kolu, motorun elektronik kontrol modülü aracılığıyla gaz kelebeklerinin açılıp kapanmasını kontrol eder. Sistemde doğrudan etkili kablolar yoktur.

Gaz kelebeği kolu, gaz kelebeklerini açmak için arkaya doğru yuvarlandığında dirençli bir his verir. Kavrama serbest bırakıldığında, dahili geri dönüş yayı ile gaz kelebeği kapalı konumuna geri dönecek ve gaz kelebekleri kapanacaktır.

Gaz kelebeği kontrolü için kullanıcı ayarı yoktur.

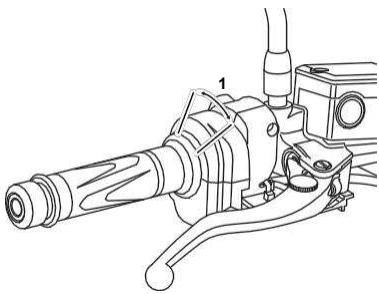

1. **Gaz kelebeği kapalı konumu**

Uyarı

Hızı azaltın ve Arıza Gösterge Işığı (MIL) yanarken sürüşe gerekenden daha uzun süre devam etmeyin.

Arıza motor performansını, egzoz emisyonlarını ve yakıt tüketimini olumsuz etkileyebilir.

Motor performansının düşmesi tehlikeli bir sürüş durumuna neden olabilir, kontrol kaybına ve bir kazaya yol açabilir. Arızanın kontrol edilmesi ve giderilmesi için mümkün olan en kısa sürede yetkili bir Triumph bayisine başvurun.

Gaz kelebeği kumandasında bir arıza varsa, Arıza Gösterge Işığı (MIL) yanar ve aşağıdaki motor koşullarından biri meydana gelebilir:

- MIL yanıyor, motor devri ve gaz kelebeği hareketi kısıtlı
- MIL yanıyor, motor hızlı rölantideyken limp-home modu sadece
- MIL yanıyor, motor çalışmıyor.

Yukarıdaki tüm durumlarda, arızanın kontrol edilmesi ve giderilmesi için mümkün olan en kısa sürede yetkili bir Triumph bayisine başvurun.

Fren Kullanımı

Düşük gaz kelebeği açıklığında (yaklaşık 20°), frenler ve gaz kelebeği birlikte kullanılabilir.

Yüksek gaz kelebeği açıklığında (20°'den fazla), frenler iki saniyeden daha uzun süre uygulanırsa gaz kelebekleri kapanacak ve motor devri düşecektir. Normal gaz kelebeği çalışmasına dönmek için, gaz kelebeği kontrolünü bırakın, frenleri bırakın ve ardından gazı yeniden açın.

Enstrümanlar

İçindekiler

Tablosu

Trident Gösterge Ekranı 35
Tiger Sport Gösterge Ekranı 36
Uyarı Işıkları 37
Hız Göstergesi 40
Kilometre sayacı 40
Takometre 40
Yakıt Göstergesi 41
Soğutma Sıvısı Sıcaklık Göstergesi 41
Hizmet 42
Tripmetreler 42
Sürüş Modları 43
Yakıt Tüketimi 45
Lastik Basıncı İzleme Sistemi (TPMS) (takılıysa) 46
Parlaklık 46
Dişli Pozisyonu 47
Uyarı Mesajları İncelemesi 47
Ana Menü 48
Sürüş Modları 49
Bisiklet Kurulum Menüsü 49
Yolculuk Ayarları Menüsü 53
Ekran Kurulumu Menüsü 55
Varsayılanlara Sıfırla 60

Trident Gösterge Ekranı

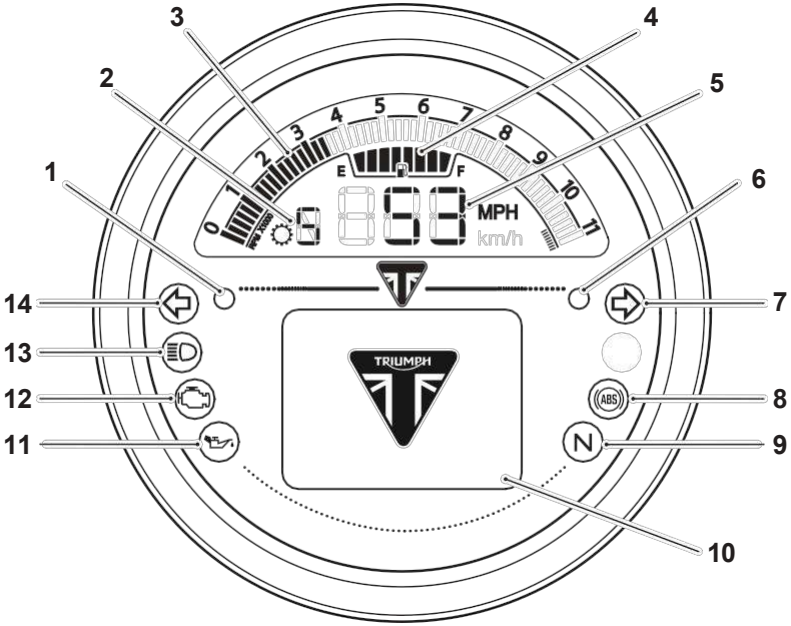

1. Alarm/immobilizer
2. Vites konumu
3. Takometre
4. Yakıt göstergesi
5. Hız Göstergesi
6. Ortam ışığı sensörü
7. Sağ sinyal ve dörtlü ikaz lambası
8. ABS uyarı ışığı
9. Nötr gösterge ışığı
10. Bilgi tepsisi
11. Yağ basıncı uyarı lambası
12. Motor yönetimi Arıza Gösterge Işığı (MIL)
13. Uzun far uyarı lambası
14. Sol sinyal ve dörtlü ikaz lambası

Tiger Sport Gösterge Ekranı

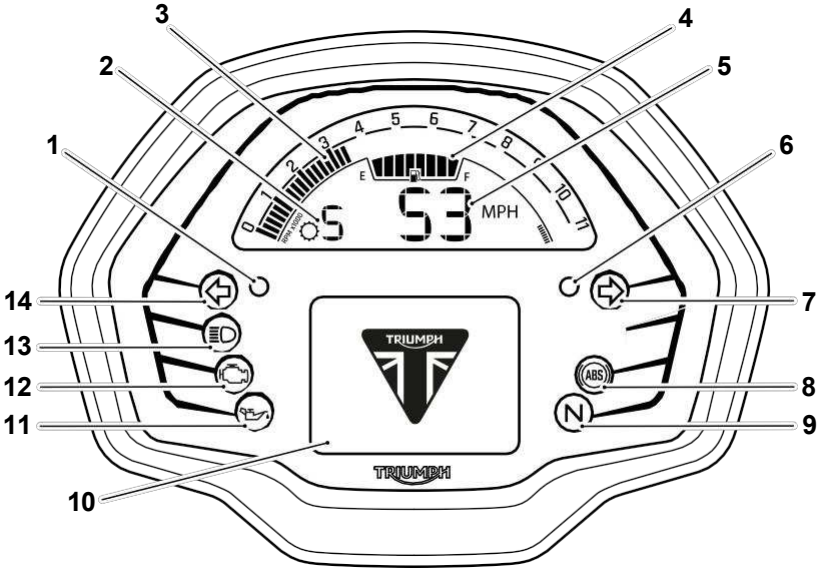

1. Alarm/immobilizer
2. Vites konumu
3. Takometre
4. Yakıt göstergesi
5. Hız Göstergesi
6. Ortam ışığı sensörü
7. Sağ sinyal ve dörtlü ikaz lambası
8. ABS uyarı ışığı
9. Nötr gösterge ışığı
10. Bilgi tepsisi
11. Yağ basıncı uyarı lambası
12. Motor yönetimi Arıza Gösterge Işığı (MIL)
13. Uzun far uyarı lambası
14. Sol sinyal ve dörtlü ikaz lambası

Uyarı Işıkları

Kontak açıldığında, gösterge uyarı lambaları 1,5 saniye boyunca yanacak ve sonra sönecektir (sonraki sayfalarda açıklandığı gibi motor çalışana kadar yanık kalanlar hariç).

Ek uyarı bilgileri için bkz. sayfa 47.

Motor Yönetim Sistemi Arıza Gösterge Işığı (MIL)

Arıza Göstergesi

Motor yönetim sisteminin ışığı (MIL) kontak AÇIK konuma getirildiğinde yanar (çalıştığını göstermek için) ancak motor çalışırken yanmamalıdır.

Motor çalışıyorsa ve motor yönetim sisteminde bir arıza varsa MIL yanacak ve genel uyarı sembolü yanıp sönecektir. Bu gibi durumlarda motor yönetim sistemi 'limp-home' moduna geçebilir, böylece arıza motorun çalışmayacağı kadar ciddi değilse yolculuk tamamlanabilir.

Uyarı

Hızı azaltın ve MIL yanık durumdayken sürüşe gerekenden daha uzun süre devam etmeyin. Arıza motor performansını, egzoz emisyonlarını ve yakıt tüketimini olumsuz etkileyebilir.

Motor performansının düşmesi tehlikeli bir sürüş durumuna neden olarak kontrol kaybına ve kazaya yol açabilir.

Arızanın kontrol edilmesi ve giderilmesi için mümkün olan en kısa sürede yetkili bir Triumph bayisine başvurun.

Not

Kontak AÇIK konuma getirildiğinde MIL yanıp sönerse, durumun düzeltilmesi için en kısa zamanda yetkili bir Triumph bayisine başvurun. Bu durumlarda motor çalışmayacaktır.

Düşük Yağ Basıncı Uyarı Işığı

Motor çalışırken, motor yağı basıncı tehlikeli derecede düşerse, düşük yağ basıncı uyarı lambası yanacaktır.

Dikkat

Düşük yağ basıncı uyarı ışığı yanarsa motoru derhal durdurun. Arıza giderilene kadar motoru yeniden çalıştırmayın.

Düşük yağ basıncı uyarı ışığı yanarken motorun çalıştırılması ciddi motor hasarına yol açacaktır.

Not

Motor çalıştırılmadan kontak AÇIK konuma getirilirse düşük yağ basıncı uyarı lambası yanacaktır.

İmmobilizer/Alarm Gösterge Işığı

Bu Triumph motosiklet, kontak anahtarı KAPALI konuma getirildiğinde etkinleştirilen bir motor immobilizer ile donatılmıştır.

Alarm Takılı Değil

Kontak anahtarı KAPALI konuma getirildiğinde, immobilizer ışığı motor immobilizerinin açık olduğunu göstermek için 24 saat boyunca yanıp sönecektir. Kontak anahtarı AÇIK konuma getirildiğinde immobilizer ve gösterge ışığı sönecektir.

Gösterge ışığı yanmaya devam ederse, immobilizerin incelenmesi gereken bir arızası olduğunu gösterir. Arızanın kontrol edilmesi ve giderilmesi için mümkün olan en kısa sürede yetkili bir Triumph bayisine başvurun.

Alarm Takılı

İmmobilizer/alarm ışığı sadece orijinal Triumph aksesuar alarm talimatlarında açıklanan koşullar yerine getirildiğinde yanacaktır.

Kilitlenmeyi Önleyici Fren Sistemi (ABS) Uyarı Işığı

Kontak anahtarı ON konumuna getirildiğinde, ABS uyarı ışığının yanıp sönmesi normaldir. Işık, motor çalıştırıldıktan sonra motosiklet 6 mil/saat (10 km/saat) üzerinde bir hıza ulaşana kadar yanıp sönmeye devam edecek ve ardından sönecektir.

Not

ABS'de bir arıza varsa çekiş kontrolü çalışmayacaktır. ABS, çekiş kontrolü ve MIL için uyarı lambaları yanacaktır.

Bir arıza olmadığı sürece motor yeniden çalıştırılana kadar uyarı ışığı tekrar yanmamalıdır.

Sürüş sırasında herhangi bir zamanda uyarı ışığı yanarsa, bu ABS'de incelenmesi gereken bir arıza olduğunu gösterir.

Uyarı

ABS çalışmıyorsa, fren sistemi ABS donanımlı olmayan bir fren sistemi olarak çalışmaya devam edecektir.

Uyarı ışığı yanarken sürüşe gerekenden daha uzun süre devam etmeyin.

Arızanın kontrol edilmesi ve giderilmesi için mümkün olan en kısa sürede yetkili bir Triumph bayisine başvurun. Bu durumda çok sert fren yapmak tekerleklerin kilitlenmesine neden olarak motosiklet kontrolünün kaybedilmesine ve bir kazaya yol açabilir.

Yön Göstergeleri

Yön göstergesi anahtarı sola veya sağa çevrildiğinde, yön göstergesi uyarı ışığı yön göstergeleriyle aynı hızda yanıp sönecektir.

Tehlike Uyarı Işıkları

Dörtlü ikaz lambalarını açmak veya kapatmak için dörtlü ikaz lambası düğmesine basın ve bırakın.

Dörtlü flaşörlerin çalışması için kontak AÇIK olmalıdır.

Tehlike uyarı lambaları, kontak KAPALI konuma getirildiğinde, tehlike uyarı lambası düğmesine tekrar basılana kadar yanık kalacaktır.

Uzun Far Işığı

Kontak AÇIK konuma getirildiğinde ve far dip anahtarı UZUN FAR olarak ayarlandığında, uzun far uyarı lambası yanacaktır.

Hız Göstergesi

Hız göstergesi motosikletin yol hızını gösterir.

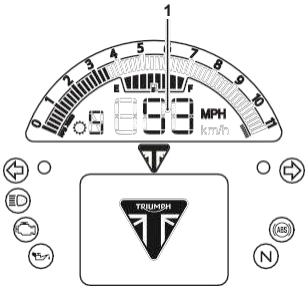

1. **Hız Göstergesi**

Kilometre sayacı

Kilometre sayacı motosikletin kat ettiği toplam mesafeyi gösterir. Kilometre sayacı Servis ekranında gösterilir.

1. **Kilometre sayacı**

Takometre

Dikkat

Motor devrinin kırmızı bölgeye girmesine asla izin vermeyin, aksi takdirde ciddi motor hasarı meydana gelebilir.

Takometre, motor devrini dakika başına devir - rpm (r/min) cinsinden gösterir. Takometre aralığının sonunda kırmızı bölge vardır. Kırmızı bölgedeki motor devirleri önerilen maksimum motor devrinin üzerindedir ve aynı zamanda en iyi performans aralığının da üzerindedir.

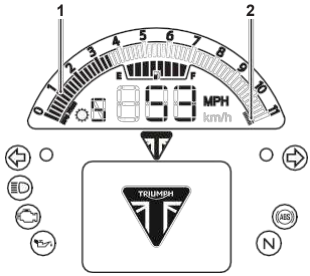

1. **Motor hızı (rpm)**
2. **Kırmızı bölge**

Yakıt Göstergesi

Yakıt göstergesi depodaki yakıt miktarını gösterir.

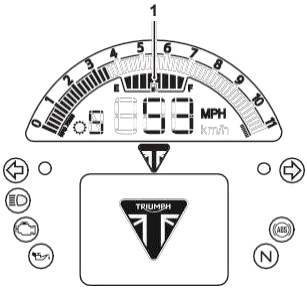

1. **Yakıt göstergesi**

Kontak açıkken, dolu bir çizgi yakıt deposunda kalan yakıtı gösterir.

Gösterge işaretleri E (boş) ile F (dolu) arasındaki ara yakıt seviyelerini gösterir. Düşük yakıt uyarı ışığı yaklaşık olarak
Depoda 3,5 litre yakıt kalmıştır ve ilk fırsatta yakıt ikmali yapmalısınız.

Boş menzil ve anlık yakıt tüketimi Yakıt Tüketimi ekranında gösterilir, bkz. sayfa 45.

Yakıt doldurulduktan sonra, yakıt göstergesi ve boş menzil bilgileri yalnızca motosiklet sürülürken güncellenecektir. Sürüş tarzına bağlı olarak güncelleme beş dakika kadar sürebilir.

Soğutma Sıvısı Sıcaklık Göstergesi

Dikkat

Gösterge tablasında yüksek soğutma suyu sıcaklığı uyarı mesajı gösterilirse motoru derhal durdurun.

Arıza giderilene kadar motoru yeniden çalıştırmayın.

Yüksek soğutma suyu sıcaklığı uyarı mesajı gösterildiğinde motorun çalıştırılması ciddi motor hasarına yol açacaktır.

Soğutma suyu sıcaklık göstergesi motor soğutma suyunun sıcaklığını gösterir.

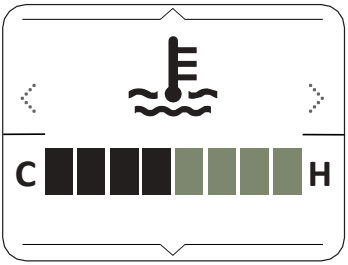

1. **Soğutma sıvısı sıcaklık göstergesi**

Motor soğukken çalıştırıldığında, ekranda gri çubuklar görünecektir. Sıcaklık arttıkça ekranda daha fazla çubuk yanık olarak gösterilecektir. Motor sıcakken çalıştırıldığında, ekranda motor sıcaklığına bağlı olarak ilgili sayıda yanan çubuk gösterilecektir.

Normal sıcaklık aralığı ekrandaki C (Soğuk) ile H (Sıcak) arasındadır.

Motor çalışırken, motor soğutma suyu sıcaklığı tehlikeli derecede yükselirse, gösterge tablasında bir uyarı mesajı gösterilir. Soğutma sıvısı sıcaklık göstergesi de gösterilir.

Hizmet

Servis ekranı, motosikletin bir servis gerekmeden önce kalan toplam mesafesini gösterir. Ayrıca servisin tamamlanması gereken tarihi de gösterir.

1. **Hizmetin gerekli olduğu tarih**
2. **Kalan mil veya kilometre sayısı**

Servis gecikmişse, alet tepsisinde bir mesaj gösterilir.

Servis işlemi yetkili Triumph bayiniz tarafından yapıldığında, sistem sıfırlanacaktır.

Bir sonraki servise olan mesafe veya herhangi bir servis mesajı kontak açıldığında gösterge tablasında da gösterilecektir.

Tripmetreler

Bilgi tepsisinden erişilebilen ve sıfırlanabilen iki tripmetre vardır.

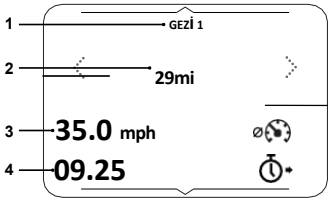

1. **Tripmetre 1 veya 2**
2. **Seyahat süresi**
3. **Ortalama hız**
4. **Yolculuğu tamamlamak için geçen süre**

Belirli bir tripmetreyi görüntülemek ve silmek için:

- İstenen tripmetre gösterilene kadar Sol veya Sağ düğmelere basın.
- Seçilen geziyi manuel olarak sıfırlamak için Seç düğmesini basılı tutun metre.

Tripmetreler hakkında daha fazla bilgi için bkz. sayfa 53.

Sürüş Modları

Sürüş modları gaz kelebeği tepkisi (MAP), Kilitlenmeyi Önleyici Fren Sistemi (ABS) ve Çekiş Kontrolü (TC) ayarlarının farklı yol koşullarına ve sürücü tercihlerine uyacak şekilde ayarlanmasını sağlar.

Sürüş modları, motosiklet sabit veya hareket halindeyken sol anahtar muhafazasında bulunan Mod düğmesi kullanılarak seçilebilir, bkz. sayfa 44.

Aşağıdaki sürüş modları mevcuttur; Yol ve Yağmur.

Yol Modu

Yol modu normal yol kullanımı için optimum ABS, MAP ve TC ayarları sağlar.

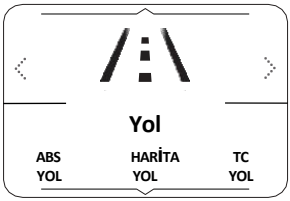

Sistem Ayarları	
ABS	**Yol** - Yol kullanımı için optimum ABS ayarı.
HARİTA	**Yol** - Standart gaz kelebeği tepkisi.
TC	**Yol** - Yol kullanımı için optimum TC ayarı.

Yağmur Modu

Yağmur modu, yağmur koşullarında normal yol kullanımı için optimum ABS, MAP ve TC ayarları sağlar.

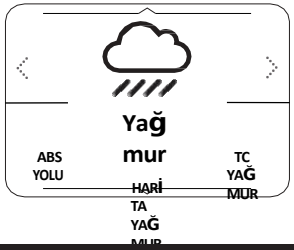

Sistem Ayarları	
ABS	**Yol** - Yol kullanımı için optimum ABS ayarı.
HARİTA	**Yağmur** - Islak veya kaygan koşullar için Yol ayarına kıyasla azaltılmış gaz tepkisi.
TC	**Yağmur** - Yağmur koşullarında yol kullanımı için optimum TC ayarı, minimum arka tekerlek kaymasına izin verir.

Sürüş Modu Seçimi

Uyarı

Motosiklet hareket halindeyken sürüş modlarının seçilmesi, sürücünün motosikletin kısa bir süre için rampa çıkmasına izin vermesini gerektirir (motosiklet hareket halinde, motor çalışıyor, gaz kapalı, debriyaj kolu çekili ve frene basılmamış).

Sürüş modu seçimi sadece motosiklet hareket halindeyken denenmelidir:

- Düşük hızda
- Trafiğe kapalı alanlarda
- Düz ve düz olmayan yollarda veya yüzeylerde
- İyi yol ve hava koşullarında
- Motosikletin kısa bir süreliğine kaymasına izin vermenin güvenli olduğu yerlerde.

Motosiklet hareket halindeyken sürüş modu seçimi YAPILMAMALIDIR:

- Yüksek hızlarda
- Trafikte seyir halindeyken
- Virajlarda veya virajlı yollarda veya yüzeylerde
- Dik eğimli yollarda veya yüzeylerde
- Kötü yol/hava koşullarında
- Motosikletin kaymasına izin vermenin güvenli olmadığı durumlarda.

Bu önemli uyarının dikkate alınmaması motosiklet kontrolünün kaybedilmesine ve bir kazaya yol açacaktır.

Uyarı

Bir sürüş modu seçtikten sonra, yeni ayarlara aşinalık kazanmak için motosikleti trafik olmayan bir alanda kullanın.

Motosikletinizi kimseye ödünç vermeyin, çünkü sürüş modu ayarlarını aşina olduğunuzdan değiştirebilir, motosiklet kontrolünün kaybedilmesine ve bir kazaya neden olabilirler.

Not

Kontak AÇIK konuma getirildiğinde sürüş modu varsayılan olarak YOL olarak ayarlanacaktır.

Kontak anahtarı AÇIK konumdayken sürüş modu simgeleri gösterilmiyorsa, motor durdurma anahtarının ÇALIŞMA konumunda olduğundan emin olun.

Bir sürüş modu seçmek için:

- Sol anahtar muhafazası üzerindeki Mod düğmesine basıp bırakarak sürüş modu seçim ekranını etkinleştirin.
- O anda etkin olan sürüş modu simgesi bilgi tepsisinde gösterilir.

Seçilen sürüş modunu değiştirmek için:

- İstenen sürüş modu görüntülenene kadar Mod düğmesine arka arkaya basın.
  bilgi tepsisinde gösterilir. Sürüş modu ekranına gelindiğinde, Sol veya Sağ düğmeleri de sürüş modu seçenekleri arasında gezinecektir.
- Gerekli sürüş seçimini onaylamak için Seç düğmesine basın
  Mod.

▾ Seçilen sürüş modu aşağıdaki koşullar sağlandığında etkinleştirilir sürüş modları arasında geçiş sağlanmıştır:

Motosiklet Sabit - Motor Kapalı

▾ Kontak AÇIK konuma getirilmiştir.

▾ Motor durdurma düğmesi RUN konumundadır.

Motosiklet Sabit - Motor Çalışıyor

▾ Boş vites seçilir veya debriyaj çekilir.

Hareket Halindeki Motosiklet

Bir sürüş modu seçildikten sonraki 60 saniye içinde sürücü aşağıdakileri aynı anda gerçekleştirmelidir:

▾ Gaz kelebeğini kapatın.

▾ Frenlerin devreye girmediğinden emin olun (motosikletin sahil).

Sürüş modu seçimi artık tamamlanmıştır ve normal sürüşe devam edilebilir.

Yakıt Tüketimi

Yakıt Tüketimi ekranı yakıt tüketimi bilgilerini gösterir.

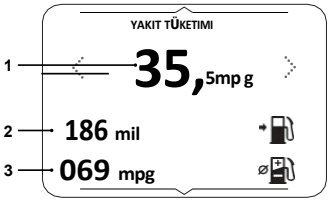

1. **Anlık yakıt tüketimi**
2. **Boşaltılacak aralık**
3. **Ortalama yakıt tüketimi**

Anlık Yakıt Tüketimi

Zamanın bir anındaki yakıt tüketiminin bir göstergesidir. Motosiklet duruyorsa, '-.--' gösterilecektir.

Boşaltma Aralığı

Bu, depoda kalan yakıtla gidilebilecek tahmini mesafenin bir göstergesidir.

Ortalama Yakıt Tüketimi

Bu, ortalama yakıt tüketiminin bir göstergesidir. Sıfırlandıktan sonra, 0,1 mil/km kat edilene kadar '0,0' gösterilecektir.

Not

Yakıt doldurulduktan sonra, yakıt göstergesi ve boş menzil bilgileri yalnızca motosiklet sürülürken güncellenecektir. Sürüş tarzına bağlı olarak güncelleme beş dakika kadar sürebilir.

Lastik Basıncı İzleme Sistemi (TPMS) (takılıysa)

Uyarı

Lastik basıncı uyarı ışığı yanarsa motosikleti durdurun.

Lastikler kontrol edilmeden ve lastik basınçları soğukken önerilen basınçta olmadan motosikleti sürmeyin.

Lastik Basıncı İzleme Sistemi (TPMS) ekranı ön ve arka lastik basınçlarını gösterir.

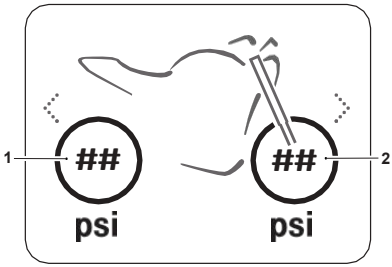

1. **Arka lastik basınç göstergesi**
2. **Ön lastik basınç göstergesi**

Lastik basıncı göstergeleri mevcut lastik basıncını gösterir.

Doğru lastik basınçları için Teknik Özellikler bölümündeki Lastikler tablosuna bakın, bkz. sayfa 165.

TPMS hakkında daha fazla bilgi için, bkz. sayfa 65.

Parlaklık

Parlaklık ekranı, bilgi tepsisinin parlaklığının ayarlanmasını sağlar.

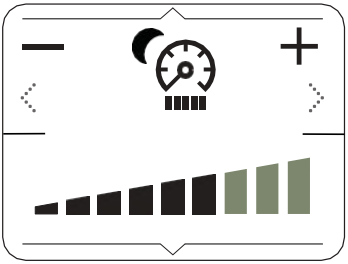

Bilgi tepsisinin parlaklığını ayarlamak için:

- Arttırmak/azaltmak için Sol ve Sağ düğmelere basın ve seviye . Parlaklık.
- İstenen parlaklık seviyesini onaylamak için Seç düğmesine basın.

Parlak güneş ışığında, aletlerin her zaman görülebilmesini sağlamak için düşük parlaklık ayarları geçersiz kılınacaktır.

Ekran parlaklığının doğru çalışmasını engelleyeceğinden, ekrandaki ortam ışığı sensörünün üzerini kapatmayın.

Dişli Pozisyonu

Vites konumu ana gösterge ekranında gösterilir ve hangi vitesin (bir ila altı) takılı olduğunu belirtir. Şanzıman boştayken (vites seçili değilken), N gösterilir.

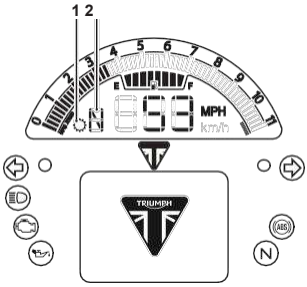

1. **Vites konumu sembolü**
2. **Vites konumu (boş konum gösterilmiştir)**

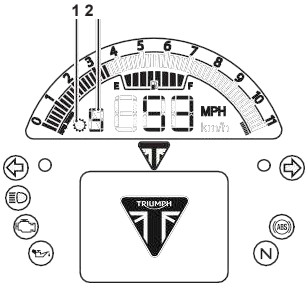

1. **Vites konumu sembolü**
2. **Vites konumu (beşinci vites gösterilmiştir)**

Bilgi tepsisinde vites değiştirme göstergesi ekranı gösterildiğinde vites konumu bilgisi gösterilmez.

Vites değiştirme göstergesi ekranı hakkında daha fazla bilgi için, bkz sayfa 56.

Uyarı Mesajları İncelemesi

Tüm uyarılar ve bilgi mesajları Uyarı Mesajları ekranında gösterilir. Aşağıda bir örnek gösterilmiştir.

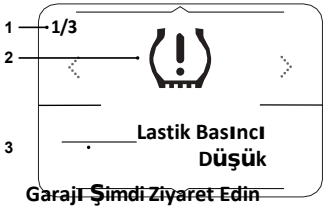

1. **Uyarı mesajı sayacı (üç mesajdan birini gösterir)**
2. **Uyarı mesajı sembolü**
3. **Uyarı mesajı ve talimatlar**

Uyarıları görüntülemek için:

- Yukarı ve Aşağı düğmelerine basarak seçenekler arasında ilerleyin.
  uyarı mesajı ekranı gösterilir.
- Her bir uyarı mesajını gözden geçirmek için Sol veya Sağ düğmelere basın (eğer birden fazla varsa). Uyarı mesajı sayacı mevcut uyarı mesajlarının miktarını gösterecektir.

Düşük Pil Uyarısı

Isıtmalı tutamaklar gibi öğeler takılıysa ve motor rölantideyken açıksa, belirli bir süre boyunca akü voltajı önceden belirlenmiş voltajın altına düşebilir ve bir uyarı mesajı gösterilir.

Ana Menü

Ana menüye erişmek için:

- Motosiklet kontak açıkken sabit durmalıdır.
- Bilgi tepsisinde gezinmek için Yukarı ve Aşağı düğmelerine basın Ana Menü ekranı görüntülenene kadar.
- Ana Menü seçimini onaylamak için Seç düğmesine basın. Ana Menü Daha sonra Ana Menü öğeleri seçilebilir.

Ana Menü aşağıdaki seçeneklere erişim sağlar:

Sürüş Modları

Bu menü sürüş modlarının yapılandırılmasını sağlar. Daha fazla bilgi için bkz. sayfa 43.

Bisiklet Kurulumu

Bu menü motosikletin farklı özelliklerinin yapılandırılmasını sağlar. Daha fazla bilgi için bkz. sayfa 49.

Gezi Kurulumu

Bu menü Trip 1 ve Trip 2'nin yapılandırılmasını sağlar. Daha fazla bilgi için bkz. sayfa 53.

Ekran Kurulumu

Bu menü ekran seçeneklerinin yapılandırılmasını sağlar. Daha fazla bilgi için bkz. sayfa 55.

Bluetooth® (takılıysa)

Bu menü Bluetooth® bağlantısının yapılandırılmasını sağlar. Daha fazla bilgi için My Triumph Connectivity Handbook'a bakın.

My Triumph Bağlantı El Kitabı internette şu adreste de mevcuttur: https://www.triumphinstructions.com/

El kitabına erişmek için arama alanına 'A9820200' parça numarasını girin.

Varsayılanlara Sıfırla

Bu menü tüm cihaz ayarlarının varsayılan ayarlara döndürülmesini sağlar. Daha fazla bilgi için bkz. sayfa 60.

Sürüş Modları

Sürüş Modları menüsüne erişmek için:

- Ana Menü'den Yukarı ve Aşağı düğmelerine basarak Binicilik öğesini seçin
  Modlar.
- Mevcut seçenekleri görüntülemek için Sağ düğmeye basın.

- Gerekli sürüş modunu seçmek için Yukarı ve Aşağı düğmelerine basın.
  Onaylamak için Seç düğmesine basın.
- Onaylamak ve ilgili ayar seçeneklerini görüntülemek için Sağ düğmeye basın
  seçilen sürüş modu için.

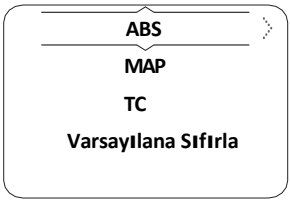

Bir ABS, MAP veya Çekiş Kontrolü (TC) ayarını değiştirmek için:

- Ayarı seçmek için Yukarı ve Aşağı düğmesine basın.
- Mevcut seçenekleri görüntülemek için Sağ düğmeye basın.
- Seçenekler arasında gezinmek için Yukarı ve Aşağı düğmesine basın.
- Belirli bir seçenek için gerekli seçeneği belirlemek üzere Seç düğmesine basın.

Bisiklet Kurulum Menüsü

Motosiklet Kurulumu menüsü motosikletin farklı özelliklerinin yapılandırılmasını sağlar.

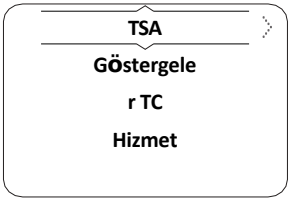

Bisiklet Kurulumu menüsüne erişmek için:

- Ana Menü'den Yukarı ve Aşağı düğmelerine basarak Bisiklet'i seçin
  Kurulum.
- Mevcut seçenekleri görüntülemek için Sağ düğmeye basın.

Bisiklet Kurulumu - TSA (takılıysa)

Triumph Vites Değiştirme Yardımı (TSA), gaz kelebeği kapatılmadan veya debriyaj çalıştırılmadan viteslerin geçmesini sağlamak için anlık bir motor torku değişimini tetikler. Bu özellik hem yukarı hem de aşağı vites değişimlerinde çalışır.

Debriyaj durmak ve uzaklaşmak için kullanılmalıdır.

Debriyaja basılırsa veya 6. vitesteyken yanlışlıkla vites yükseltilmeye çalışılırsa TSA çalışmayacaktır.

Düzgün bir vites değişimi olduğundan emin olmak için pozitif bir pedal kuvveti kullanmak gerekir.

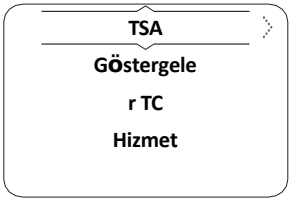

TSA'yı etkinleştirmek veya devre dışı bırakmak için:

- Bisiklet Kurulumu menüsünden Yukarı ve Aşağı düğmelerine basarak TSA öğesini seçin.
- Mevcut seçenekleri görüntülemek için Sağ düğmeye basın.

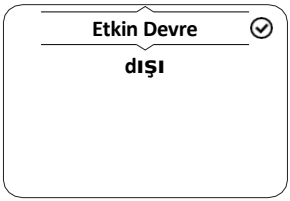

- Etkin veya Devre Dışı öğesini seçmek için Yukarı ve Aşağı düğmelerine basın.
- Onaylamak için Seç düğmesine basın. Seçileni belirtmek için bir tik işareti gösterilir seçenek.

Triumph Shift Assist (TSA) hakkında daha fazla bilgi için, bkz sayfa 79.

Bisiklet Kurulumu - Göstergeler

Yön göstergeleri Otomatik Temel, Otomatik Gelişmiş veya Manuel moda ayarlanabilir.

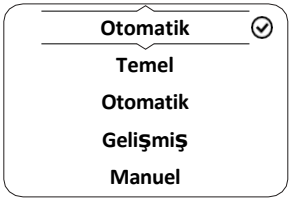

Bir Yön Göstergeleri Modu Seçme

için seçin ve gerekli yön göstergeleri modu:

- Bisiklet Kurulumu menüsünden Yukarı ve Aşağı düğmelerine basarak Göstergeler.
- Mevcut seçenekleri görüntülemek için Sağ düğmeye basın.
- Aşağıdaki seçenekler arasında gezinmek için Yukarı ve Aşağı düğmelerine basın:
  - **Otomatik Temel** - Kendi kendini iptal etme işlevi açıktır. Yön göstergeleri sekiz saniye ve ilave 65 metre boyunca etkinleşecektir.
  - **Otomatik Gelişmiş** - Kendi kendini iptal etme işlevi açıktır. Kısa bir basış yön göstergelerini üç kez yanıp sönecek şekilde etkinleştirir. Daha uzun bir basış yön göstergelerini sekiz saniye ve ilave 65 metre boyunca etkinleştirir.
  - **Manuel** - Kendi kendini iptal etme işlevi kapalıdır. Yön göstergeleri, yön göstergesi anahtarı kullanılarak manuel olarak iptal edilmelidir.
- Gerekli seçimi onaylamak için Seç düğmesine basın. Bir tik işareti seçilen seçeneği belirtmek için gösterilir.

Bisiklet Kurulumu - TC

Çekiş Kontrolü (TC) sistemi geçici olarak devre dışı bırakılabilir. Çekiş Kontrolü (TC) sistemi kalıcı olarak devre dışı bırakılamaz, kontak kapatılıp tekrar açıldığında otomatik olarak etkinleştirilir.

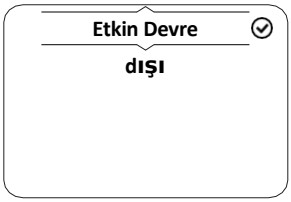

TC sistemini devre dışı bırakmak veya etkinleştirmek için:

- Bisiklet Kurulumu menüsünden Yukarı ve Aşağı düğmelerine basarak TC öğesini seçin.
- Mevcut seçenekleri görüntülemek için Sağ düğmeye basın.
- Yukarı ve Aşağı düğmelerine basarak Etkin ve Devre Dışı arasında geçiş yapın.
- Gerekli seçimi onaylamak için Seç düğmesine basın. Bir tik işareti seçilen seçeneği belirtmek için gösterilir.

Bisiklet Kurulumu - Servis

Servis aralığı bir mesafeye ve/veya zaman aralığına ayarlanır.

Servis aralığını gözden geçirmek için:

- Bisiklet Kurulumu menüsünden Yukarı ve Aşağı düğmelerine basarak Servis.
- Servis menüsünü görüntülemek için Sağ düğmeye basın.

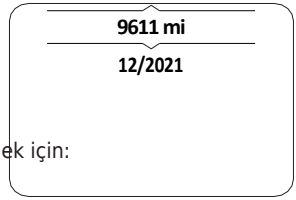

Yolculuk Ayarları Menüsü

Trip Setup menüsü tripmetrelerin yapılandırılmasını sağlar.

Yolculuk Ayarları menüsüne erişmek için:

- Ana Menü'den Yukarı ve Aşağı düğmelerine basarak Trip (Yolculuk) öğesini seçin Kurulum.
- Mevcut seçenekleri göstermek için Sağ düğmeye basın.

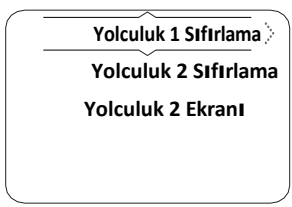

Hata 1 Sıfırlama veya Hata 2 Sıfırlama seçildiğinde ilgili tripmetre manuel veya otomatik olarak yapılandırılabilir. Tripmetre kurulum prosedürü her iki tripmetre için de aynıdır.

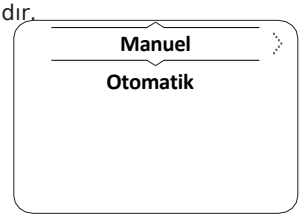

Manuel sıfırlama yalnızca sürücü manuel olarak sıfırlamayı seçtiğinde seçilen yol ölçeri sıfırlayacaktır. Daha fazla bilgi için bkz. sayfa 53.

Otomatik sıfırlama, kontak belirli bir süre kapalı kaldıktan sonra her bir tripmetreyi sıfırlayacaktır. Daha fazla bilgi için, bkz. sayfa 54.

Tripmetre 2 etkinleştirilebilir veya devre

Yolculuk Kurulumu - Manuel Sıfırlama

Yol ölçeri manuel olarak sıfırlanacak şekilde ayarlamak için:

- Yolculuk Ayarları menüsünden Yukarı ve Aşağı düğmelerine basarak ya Hata 1 Sıfırlama ya da Hata 2 Sıfırlama.
- Mevcut seçenekleri görüntülemek için Sağ düğmeye basın.
- İstenen seçeneği seçin ve onaylamak için Seç düğmesine basın.

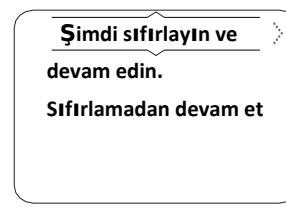

İki seçenek vardır:

- **Şimdi ve devamını sıfırla.** - İlgili tripmetredeki tüm tripmetre verilerini sıfırlar.
- **Sıfırlamadan devam** et - İlgili tripmetredeki tüm tripmetre verileri sıfırlanmayacaktır.

dışı bırakılabilir. Daha fazla bilgi için bkz. sayfa 54.

Yolculuk Kurulumu - Otomatik Sıfırlama

için set ve yolculuk bilgisayar otomatik olarak sıfırlamak için:

- Trip Setup menüsünden Yukarı ve Aşağı düğmelerine basarak Trip 1'i seçin
  Sıfırla veya Hata 2 Sıfırla.
- Otomatik öğesini seçmek için Yukarı ve Aşağı düğmelerine basın.
- Mevcut seçenekleri görüntülemek için Sağ düğmeye basın.
- Gerekli zamanlayıcı ayarını seçmek için Yukarı ve Aşağı düğmelerine basın.
- Onaylamak için Seç düğmesine basın. Seçileni belirtmek için bir tik işareti gösterilir
  seçenek.
- İstenen zaman sınırı daha sonra yolculuk hafızasına kaydedilir.
- Kontak kapatıldığında, yol ölçer aşağıdaki durumlarda sıfıra ayarlanır
  süre geçmiştir.

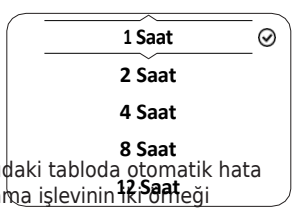

Aşağıdaki tabloda otomatik hata sıfırlama işlevinin iki örneği gösterilmektedir.

Kontak Kapatıldı	Seçilen Zaman Gecikmesi	Hata Ölçer Sıfıra Sıfırlanır
Saat 10:30	4 Saat	Saat 14:30
Saat 18:00	16 Saat	Saat 10:00

Yolculuk 2 Ekranı

Trip 2 Ekran menüsü Trip 2 sayacının etkinleştirilmesini veya devre dışı bırakılmasını sağlar. Trip 2 devre dışı bırakılırsa, artık bilgi tepsisinde gösterilmeyecektir.

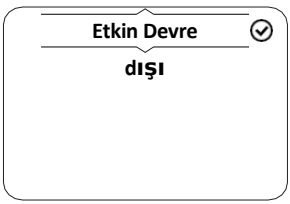

Trip 2 ölçüm cihazını etkinleştirmek veya devre dışı bırakmak için:

- Trip Setup menüsünden Yukarı ve Aşağı düğmelerine basarak Trip 2 öğesini seçin
  Göster.
- Seçenekleri görüntülemek için Sağ düğmeye basın.
- Yukarı ve Aşağı düğmelerine basarak Etkin ve Devre Dışı arasında geçiş yapın.
- Seçimi onaylamak için Seç düğmesine basın. Bir tik işareti gösterilir
  seçilen seçeneği gösterir.

		(ertesi gün)

Ekran Kurulumu Menüsü

Ekran Kurulumu menüsü farklı ekran seçeneklerinin yapılandırılmasını sağlar.

Ekran Kurulumu menüsüne erişmek için:

- Ana Menü'den Yukarı ve Aşağı düğmelerine basarak Ekran'ı seçin Kurulum.
- Ekran Kurulumu menü seçeneklerini açmak için Sağ düğmeye basın.
- Listeden gerekli seçeneği seçin için erişim ve ilgili Bilgi.

Ekran Kurulumu - Parlaklık

Aralarından seçim yapabileceğiniz sekiz seviye parlaklık seçeneği vardır. Seviye 8 en parlak seçenektir.

Parlaklığı ayarlamak için:

- Parlaklığı ayarlamak için Ekran Kurulumu menüsünden 1 ila 8 arasında seçim yapın.

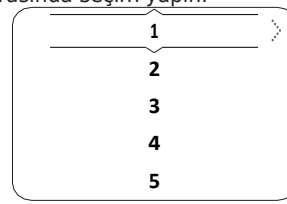

Not

Parlak güneş ışığında, aletlerin her zaman görülebilmesini sağlamak için düşük parlaklık ayarları geçersiz kılınacaktır.

Ekran Kurulumu - Görünür Tepsi

Görünür Tepsiler menüsü bilgi tepsisinde gösterilecek öğelerin seçilmesini sağlar.

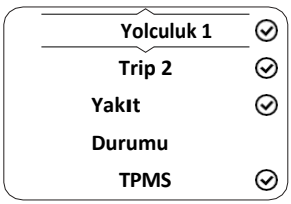

Servis Aralığı

Görünür Tepsiler menüsünü seçmek için:

- Ekran Kurulumu menüsünden Yukarı ve Aşağı düğmelerine basarak Görünür Tepsiler seçeneğini belirleyin.
- Mevcut seçenekleri göstermek için Sağ düğmeye basın.
- İstenen bilgi tepsisi öğesi görüntülenene kadar Yukarı ve Aşağı düğmelerine basın.
  vurgulanmış.
- Bilgi tepsisini seçmek/seçimini kaldırmak için Seç düğmesine basın.
- Yanında bir tik işareti bulunan bir bilgi tepsisi öğesi
  bilgi tepsisi. Yanında tik işareti olmayan bir bilgi tepsisi öğesi bilgi tepsisinde gösterilmeyecektir.

Ekran Kurulumu - Vites Değiştirme Göstergesi.

Vites Değiştirme Göstergesi seçeneği vites değiştirme göstergesinin ayarlanmasını sağlar.

Motor devri eşiği tanımlanabilir ve sıfırlanabilir ve vites değiştirme göstergesi devre dışı bırakılabilir. Motor çalıştırıldıktan sonra (1.000 milde), Çalıştırma seçeneği Varsayılan seçeneği ile değiştirilir.

Vites değiştirme göstergesi için motor hızı eşiğini (RPM) ayarlamak için:

- Vites Değiştirme Göstergesi menüsünden Yukarı ve Aşağı düğmelerine basarak
  select User Defined and press the Select button to confirm.

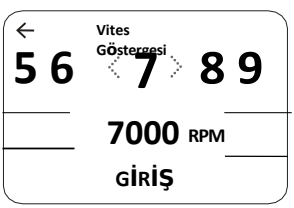

- Önceden kaydedilen veya varsayılan rpm başlangıçta gösterilecektir. Sol tuşa basın ve Sağ düğmeleriyle silme sembolüne ilerleyin.
- Her bir numarayı silmek için Seç düğmesine basın.
- Sayılar arasında gezinmek için Sol ve Sağ düğmelerine basın.

- Numarayı onaylamak için Seç düğmesine basın. '0' dışındaki sayılar yüzlerce ekleyecektir, örneğin, '4' her seçildiğinde '400' ekleyecektir.

Vites değiştirme göstergesini devre dışı bırakmak için:

- Yukarı ve Aşağı düğmelerine basarak Devre Dışı Bırak öğesini seçin ve Seç düğmesine basın. onaylamak için düğmesine basın.

Ekran Kurulumu - Dil

Dil menüsü, tercih edilen dilin cihaz ekran dili olarak kullanılmasını sağlar.

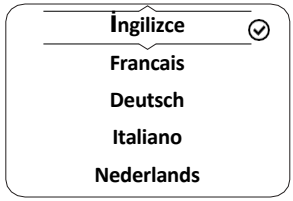

Aletler için gerekli dili seçmek için:

- Ekran Kurulumu menüsünden Yukarı ve Aşağı düğmelerine basarak Diller seçeneği.
- Onaylamak ve mevcut dili görüntülemek için Sağ tuşa basın seçenekler.
- Yukarı ve Aşağı tuşlarına basarak menüyü istediğiniz seçeneğe kadar kaydırın. dil seçeneği vurgulanır.
- İstenen dili seçmek/seçimini kaldırmak için Seç düğmesine basın. A Seçilen seçeneği belirtmek için tik işareti gösterilir.

Ekran Kurulumu - Birimler

Birimler menüsü, tercih edilen bir ölçüm biriminin seçilmesini sağlar.

için seçin ve gerekli birimler ölçüm:

- Ekran Kurulumu menüsünden Yukarı ve Aşağı düğmelerine basarak Birimler.
- Mevcut seçenekleri göstermek için Sağ düğmeye basın.

Ölçüm birimini değiştirmek için:

- Gerekli seçeneği seçmek için Yukarı ve Aşağı düğmelerine basın.
- Mevcut seçenekleri göstermek için Sağ düğmeye basın.
- Seçmek için Yukarı ve Aşağı düğmelerine basın ve gerekli birim . Ölçüm.
- Onaylamak için Seç düğmesine basın. Seçileni belirtmek için bir tik işareti gösterilir seçenek.

Mevcut seçenekler şunlardır:

Mesafe/Ekonomi: Mil & MPG (UK), Mil & MPG (US), KM & L/100KM, KM & KM/L.

Sıcaklık: °C, °F.

Basınç: PSI, bar, KPa.

Ekran Kurulumu - Saat

Saat menüsü, saatin yerel saate göre ayarlanmasını sağlar.

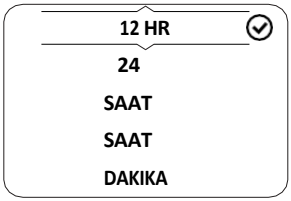

Saati ayarlamak için:

- Ekran Kurulumu menüsünden Yukarı ve Aşağı düğmelerine basarak Saat.
- Mevcut seçenekleri göstermek için Sağ düğmeye basın.
- Yukarı ve Aşağı düğmelerine basarak 12 HR veya 24 HR saatini seçin ve Seçimi onaylamak için Seç düğmesine basın. Seçilen seçeneği belirtmek için bir tik işareti gösterilir.
- Saat 12 ya da 12'den küçük olarak görüntülenecektir. 24 saat formatına bağlı olarak seçim.

Saat ayarını yapmak için:

- Saatler öğesini seçin ve SAATLER öğesini görüntülemek için Sağ düğmeye basın display.

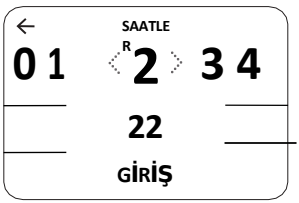

- Sol ve Sağ düğmelere basarak sayılar arasında gezinerek seçim yapın doğru saati gösterir. Numara vurgulandığında, onaylamak için Seç düğmesine basın. Numara aşağıda görünür. Bir sonraki numarayı seçmek için bu adımı tekrarlayın.
- Saat sayısı doğru olduğunda, Yukarı düğmesine en üste gelene kadar basın düğmesine basın ve Saat ekranına dönmek için Sol düğmesine basın.

Dakika ayarını yapmak için:

- DAKİKALAR öğesini seçin ve DAKİKALARI görüntülemek için Sağ düğmeye basın Göster.

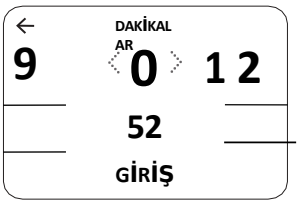

- Sol ve Sağ düğmelere basarak sayılar arasında gezinerek seçim yapın dakika cinsinden doğru zamanı gösterir. Sayı vurgulandığında, onaylamak için Seç düğmesine basın. Numara aşağıda görünür. Sonraki numarayı seçmek için bu adımı tekrarlayın.
- Dakika numarası doğru olduğunda, Yukarı düğmesine en üste gelene kadar basın düğmesine basın ve Saat ekranına dönmek için Sol düğmesine basın.

Ekran Kurulumu - Tarih

Tarih seçeneği tarihin ve tarih formatının ayarlanmasını sağlar.

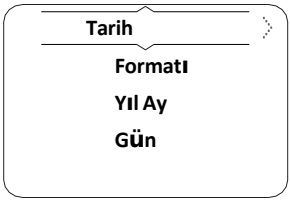

Tarih biçimini ayarlamak için:

- Ekran Kurulumu menüsünden Yukarı ve Aşağı düğmelerine basarak Tarih. Mevcut seçenekleri göstermek için Sağ düğmeye basın.
- Tarih Biçimi öğesini seçmek için Yukarı ve Aşağı düğmelerine basın. Sağ tuşa basın düğmesine basarak mevcut seçenekleri görüntüleyin.

- Yukarı ve Aşağı düğmelerine basarak istediğiniz tarih biçimini seçin seçeneğini belirleyin. Seçimi onaylamak için Seç düğmesine basın. Seçilen seçeneği belirtmek için bir tik işareti gösterilir.

Yılı ayarlamak için:

- Ekran Kurulumu menüsünden Yukarı ve Aşağı düğmelerine basarak Tarih. Mevcut seçenekleri göstermek için Sağ düğmeye basın.
- Yıl öğesini seçmek için Yukarı ve Aşağı düğmelerine basın. Sağ düğmeye basın SET YEAR (YILI AYARLA) ekranını göstermek için.

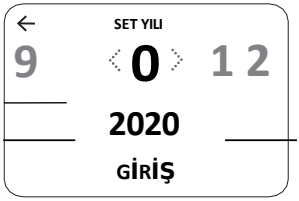

- Sol ve Sağ düğmelere basarak seçmek için sayılar arasında ilerleyin dört basamaklı yılın gerekli ilk sayısı.
- Gerekli numara vurgulandıktan sonra, Seç düğmesine tıklayın düğmesine basarak onaylayın. Gerekli yıl gösterilinceye kadar prosedürü tekrarlayın.

Ayı ayarlamak için:

- Ekran Kurulumu menüsünden Yukarı ve Aşağı düğmelerine basarak Tarih. Mevcut seçenekleri göstermek için Sağ düğmeye basın.
- Ay öğesini seçmek için Yukarı ve Aşağı düğmelerine basın. Sağ düğmeye basın SET MONTH (AY AYARLA) ekranını göstermek için.

- Sol ve Sağ düğmelere basarak sayılar arasında gezinerek seçim yapın gerekli ay.
- Oncethe gerekli ay vurgulandığında, Seç'e

tıklayın
düğmesine basarak onaylayın.

Günü ayarlamak için:

- Ekran Kurulumu menüsünden Yukarı ve Aşağı düğmelerine basarak Tarih. Mevcut seçenekleri göstermek için Sağ düğmeye basın.
- Gün öğesini seçmek için Yukarı ve Aşağı düğmelerine basın. Sağ düğmeye basarak GÜNÜ AYARLA ekranını gösterir.

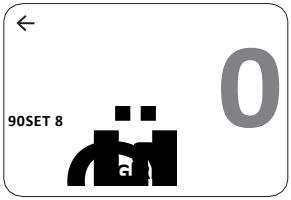

- Sol ve Sağ düğmelere basarak sayılar arasında gezinerek seçim yapın gerekli gün.
- Gerekli gün vurgulandıktan sonra, onaylamak için Seç düğmesine tıklayın.

Varsayılanlara Sıfırla

Varsayılana Sıfırla seçeneği Ana Menü ekran öğelerinin varsayılan ayarlara sıfırlanmasını sağlar.

Ana Menü ekran öğelerini sıfırlamak için:

- Ana Menüden Yukarı veya Aşağı düğmesine basarak Sıfırla öğesini seçin. Varsayılanlar.
- Onayla veya İptal öğesini seçmek için Yukarı veya Aşağı düğmesine basın. düğmesine basın. Seçiniz düğme için onaylayın seçim.

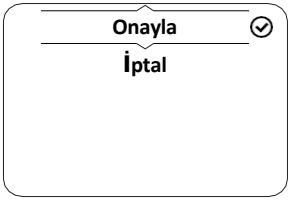

- Onayla - Tüm ana menü ayarları ve veriler fabrika ayarlarına sıfırlanacaktır Sürüş Modları, Yol Ölçerler, Görünür Tepsiler, Dil, Çekiş Kontrolü ve Ekran Parlaklığı dahil olmak üzere varsayılan değerler.
- İptal - Ana menü ayarları ve verileri değişmeden kalır ve ekran bir önceki menü seviyesine dönecektir.

Yakı
t

Yakıt Sınıfı

Triumph motosikletleri kurşunsuz yakıt kullanmak üzere tasarlanmıştır ve doğru kalitede yakıt kullanıldığında optimum performans verecektir. Her zaman en az 91 RON oktanlı kurşunsuz yakıt kullanın.

Etanol

Avrupa'da Triumph motosikletleri E5 ve E10 (%5 ve %10 Etanol) kurşunsuz yakıt ile uyumludur.

Diğer tüm pazarlarda E25'e (%25 Etanol) kadar etanol kullanılabilir.

Motor Kalibrasyonu

Bazı durumlarda motor kalibrasyonu gerekebilir. Her zaman yetkili Triumph bayinize başvurun.

Dikkat

Motosikletin yanlış kalitede yakıtla veya yanlış motor kalibrasyonuyla çalışmasına izin verilirse motosiklet kalıcı olarak hasar görebilir.

Kullanılan yakıtın her zaman doğru sınıf ve kalitede olduğundan emin olun.

Yanlış yakıt veya motor kalibrasyonu kullanımından kaynaklanan hasarlar üretim hatası olarak kabul edilmez ve garanti kapsamında değerlendirilmez.

Dikkat

Bu motosikletin egzoz sistemi, egzoz emisyon seviyelerini azaltmaya yardımcı olmak için bir katalitik konvertör ile donatılmıştır.

Kurşunlu yakıt kullanımı katalitik konvertöre zarar verir. Ayrıca, motosikletin yakıtının bitmesine veya yakıt seviyesinin çok düşmesine izin verilirse katalitik konvertör kalıcı olarak hasar görebilir.

Yolculuğunuz için her zaman yeterli yakıtınız olduğundan emin olun.

Not

Kurşunlu yakıt kullanımı bazı ülkelerde, eyaletlerde veya bölgelerde yasa dışıdır.

Yakıt İkmali

Uyarı

Yakıt ikmali ile ilgili tehlikeleri azaltmaya yardımcı olmak için, her zaman aşağıdaki yakıt güvenliği talimatlarına uyun:

- Benzin (yakıt) son derece yanıcıdır ve belirli koşullar altında patlayıcı olabilir. Yakıt doldururken kontak anahtarını KAPALI konuma getirin.
- Sigara içmeyin.
- Cep telefonu kullanmayın.
- Yakıt doldurma alanının iyi havalandırıldığından ve herhangi bir alev veya kıvılcım kaynağından uzak olduğundan emin olun. Buna pilot ışığı olan tüm cihazlar dahildir.
- Yakıt seviyesi doldurma ağzına yükselene kadar depoyu asla doldurmayın. Güneş ışığı veya diğer kaynaklardan gelen ısı yakıtın genleşmesine ve taşmasına neden olarak yangın tehlikesi yaratabilir.
- Yakıt doldurduktan sonra daima yakıt doldurma kapağının doğru şekilde kapatıldığını kontrol edin.
- Benzin (yakıt) son derece yanıcı olduğundan, herhangi bir yakıt sızıntısı veya dökülmesi ya da yukarıda verilen güvenlik tavsiyelerine uyulmaması, mala zarar verebilecek, kişilerin yaralanmasına veya ölümüne neden olabilecek bir yangın tehlikesine yol açacaktır.

Yakıt Deposu Kapağı

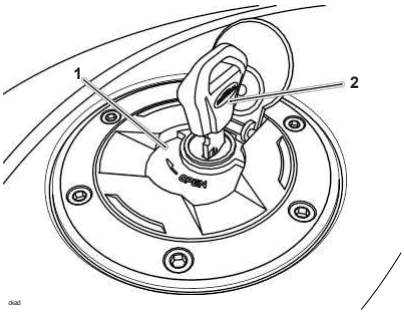

1. **Yakıt deposu kapağı**
2. **Anahtar**

Yakıt deposu kapağını açmak için:

- Yakıt deposu kapağını yukarı kaldırın.
- Anahtarı yakıt deposu kapağı kilidine sokun ve anahtarı saat yönünde çevirin.
- Yakıt deposu kapağını ve anahtarı çıkarın.

Yakıt deposu kapağını kapatmak ve kilitlemek için:

- Yakıt deposu kapağını anahtar takılı olarak yerine takın ve kilit yerine oturur.
- Anahtarı çıkarın ve yakıt deposu kapağını kapatın.

Dikkat

Yakıt deposu kapağının anahtar takılı olmadan yerine kilitlenmesi kapağa, depoya ve kilit mekanizmasına zarar verecektir.

Yakıt Deposunun Doldurulması

Uyarı

Deponun aşırı doldurulması yakıtın dökülmesine neden olabilir.

Yakıt dökülürse, dökülen kısmı derhal iyice temizleyin ve kullanılan malzemeleri güvenli bir şekilde bertaraf edin.

Motora, egzoz borularına, lastiklere veya motosikletin başka herhangi bir parçasına yakıt dökmemeye dikkat edin.

Yakıt son derece yanıcı olduğundan, herhangi bir yakıt sızıntısı veya dökülmesi ya da yukarıda verilen güvenlik tavsiyelerine uyulmaması yangın tehlikesine yol açabilir, bu da mala zarar verebilir ve kişilerin yaralanmasına veya ölümüne neden olabilir.

Lastiklerin yakınına veya üzerine dökülen yakıt, lastiklerin yolu kavrama kabiliyetini azaltacaktır. Bu da tehlikeli bir sürüş durumuna yol açarak motosiklet kontrolünün kaybedilmesine ve bir kazaya neden olabilir.

Dikkat

Depoyu havadaki maddelerin yakıtı kirletebileceği yağmurlu veya tozlu koşullarda doldurmaktan kaçının.

Kirlenmiş yakıt, yakıt sistemi bileşenlerinde hasara neden olabilir.

Dökülmeyi önlemek için yakıt deposunu yavaşça doldurun. Depoyu doldurma ağzının altından daha yüksek bir seviyeye kadar doldurmayın. Bu, deponun içindeki yakıtın motordan veya doğrudan güneş ışığından ısı emerek genleşmesi durumunda yakıtın genleşmesine izin vermek için yeterli hava boşluğu olmasını sağlayacaktır.

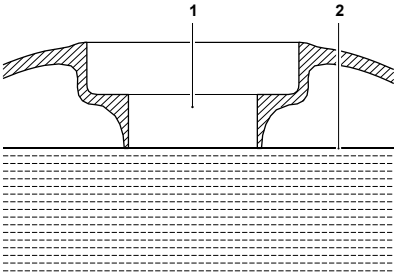

1. **Yakıt doldurma ağzı**
2. **Maksimum yakıt seviyesi**

Yakıt doldurduktan sonra daima yakıt doldurma kapağının doğru şekilde kapatıldığını kontrol edin.

Çekiş Kontrolü (TC)

Uyarı

Çekiş kontrolü, mevcut yol ve hava koşullarına uygun sürüşün yerini tutmaz.

Çekiş kontrolü, aşağıdakiler nedeniyle çekiş kaybını önleyemez:

- Dönüşlere girerken aşırı hız
- Keskin bir yatış açısında hızlanma
- Frenleme
- Çekiş kontrolü ön tekerleğin kaymasını önleyemez.

Yukarıdakilerden herhangi birine uyulmaması motosiklet kontrolünün kaybedilmesine ve kazaya neden olabilir.

Çekiş kontrolü ıslak/kaygan yol yüzeylerinde hızlanırken çekişin korunmasına yardımcı olur. Sensörler arka tekerleğin çekiş gücünü kaybettiğini (kaydığını) tespit ederse, çekiş kontrol sistemi devreye girer ve arka tekerleğe çekiş yeniden sağlanana kadar motor gücünü değiştirir. Çekiş kontrolü devreye girdiğinde uyarı ışığı yanıp söner ve sürücü motorun sesinde bir değişiklik fark edebilir.

Not

ABS'de bir arıza varsa çekiş kontrolü çalışmayacaktır. ABS, çekiş kontrolü ve MIL için uyarı lambaları yanacaktır.

Çekiş Kontrol Ayarları

Uyarı

Motosiklet hareket halindeyken çekiş kontrol ayarlarını değiştirmeye çalışmayın, aksi takdirde motosiklet kontrolünü kaybedebilir ve kaza yapabilirsiniz.

Uyarı

Çekiş kontrolü devre dışı bırakılırsa, motosiklet normal şekilde ancak çekiş kontrolü olmadan yol alacaktır. Bu durumda ıslak/kaygan yol yüzeylerinde çok sert hızlanmak arka tekerleğin kaymasına neden olabilir ve motosiklet kontrolünün kaybedilmesine ve bir kazaya yol açabilir.

Çekiş kontrolü sayfa 52'de açıklandığı gibi ayarlanabilir.

Çekiş kontrolü KAPALI ise, TC devre dışı uyarı ışığı yanacaktır.

Kontak KAPALI konuma getirilip tekrar AÇIK konuma getirildikten sonra çekiş kontrolü varsayılan olarak AÇIK konuma gelir.

Lastik Basıncı İzleme Sistemi (TPMS) (takılıysa)

Lastik Basıncı İzleme Sistemi (TPMS) bir aksesuar seçeneği olarak mevcuttur ve yetkili Triumph bayiniz tarafından takılmalıdır. Göstergelerdeki TPMS ekranı yalnızca sistem takıldığında etkinleşecektir.

Uyarı

Lastik Basıncı İzleme Sisteminin (TPMS) takılması nedeniyle lastik basınçlarının günlük kontrolü hariç tutulmamalıdır.

Lastikler soğukken doğru bir lastik basınç göstergesi kullanarak lastik basıncını kontrol edin, daha fazla bilgi için Lastik bölümüne bakın.

TPMS sisteminin şişirme basınçlarını ayarlamak için kullanılması yanlış lastik basınçlarına yol açarak motosiklet kontrolünün kaybedilmesine ve bir kazaya neden olabilir.

Lastik basınç sensörleri ön ve arka tekerleklere takılmıştır. Bu sensörler lastiğin içindeki hava basıncını ölçer ve basınç verilerini aletlere iletir. Bu sensörler, motosiklet 12 mph (20 km/h) üzerinde bir hızda seyredinceye kadar verileri iletmeyecektir. Lastik basıncı sinyali alınana kadar gösterge alanında iki çizgi gösterilecektir.

Supabın yakınında bulunan lastik basınç sensörünün konumunu belirtmek için janta yapışkanlı bir etiket takılacaktır.

Lastik Basınçları

Uyarı

Lastik Basıncı İzleme Sistemi (TPMS), lastik basınçlarını ayarlarken lastik basınç göstergesi olarak kullanılmamalıdır.

Doğru lastik basınçları için, lastik basınçlarını her zaman lastikler soğukken doğru bir lastik basınç ölçer kullanarak kontrol edin.

TPMS sisteminin şişirme basınçlarını ayarlamak için kullanılması yanlış lastik basınçlarına yol açarak motosiklet kontrolünün kaybedilmesine ve bir kazaya neden olabilir.

Dikkat

TPMS sensörünün deliklerine hava akışını engelleyebilecek delinme önleyici sıvı veya başka bir madde kullanmayın. Çalışma sırasında TPMS sensörünün hava basıncı deliğinin tıkanması, sensörün tıkanmasına ve TPMS sensör grubunda onarılamaz hasara neden olur.

Delinme önleyici sıvı kullanımından veya yanlış bakımdan kaynaklanan hasarlar üretim hatası olarak kabul edilmez ve garanti kapsamında değerlendirilmez.

Lastiklerinizi her zaman yetkili Triumph bayinize taktırın ve tekerleklere lastik basınç sensörlerinin takılı olduğunu bildirin.

Dikkat

Lastik basınç sensörünün konumunu belirtmek için janta yapışkanlı bir etiket takılmıştır.

Lastik basınç sensörlerine zarar gelmesini önlemek için lastikler değiştirilirken dikkatli olunmalıdır.

Lastiklerinizi her zaman yetkili Triumph bayinize taktırın ve tekerleklere lastik basınç sensörlerinin takılı olduğunu bildirin.

Gösterge panelinde gösterilen lastik basınçları, ekranın seçildiği andaki gerçek lastik basıncını gösterir. Bu, lastikler soğukken ayarlanan şişirme basıncından farklı olabilir, çünkü sürüş sırasında lastikler ısınır, lastikteki havanın genleşmesine ve basıncın artmasına neden olur. Triumph tarafından belirtilen soğuk şişirme basınçları bunu dikkate alır.

Lastik basınçları sadece lastikler soğukken ve doğru bir lastik basınç göstergesi kullanılarak ayarlanmalıdır. Lastik basıncını ayarlarken aletlerdeki lastik basıncı göstergesi kullanılmamalıdır. Tavsiye edilen lastik basınçları için Teknik Özellikler bölümüne bakın.

Lastik Basıncı Uyarı Işığı (TPMS takılıysa)

Uyarı

Lastik basıncı uyarı ışığı yanarsa motosikleti durdurun.

Lastikler kontrol edilmeden ve lastik basınçları soğukken önerilen basınçta olmadan motosikleti sürmeyin.

Lastik basıncı uyarı lambası Lastik Basıncı İzleme Sistemi ile birlikte çalışır, bkz sayfa 65.

Uyarı ışığı sadece ön veya arka lastik basıncı önerilen basıncın altında olduğunda yanacaktır. Lastik aşırı şişirilmişse yanmayacaktır.

Uyarı ışığı yandığında, Lastik Basıncı göstergesi hangi lastiğin havasının inmiş olduğunu gösterecektir. Ayrıca lastik basıncını da gösterecektir.

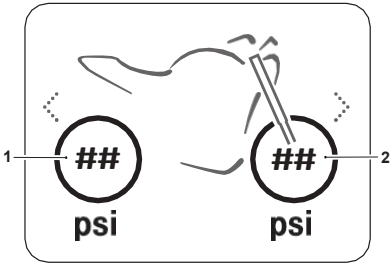

1. **Arka lastik basınç göstergesi**
2. **Ön lastik basınç göstergesi**

Uyarı ışığının yandığı lastik basıncı 20°C'ye kadar sıcaklık dengelemesine tabi tutulur, ancak bununla ilişkili sayısal basınç göstergesi dengelenmez (bkz. sayfa 123). Uyarı ışığı yandığında sayısal gösterge standart lastik basıncında veya buna yakın görünse bile, düşük lastik basıncı gösterilir ve bunun en olası nedeni bir lastik patlamasıdır.

Lastik Basınç Sensörü Aküleri

Bir basınç sensöründeki akü voltajı düşük olduğunda, gösterge ekranında bir mesaj gösterilecek ve TPMS sembolü veya mesajı hangi tekerlek sensöründe düşük akü voltajı olduğunu gösterecektir. Aküler tamamen boşalmışsa, gösterge ekranında sadece çizgiler gösterilecek, kırmızı TPMS uyarı ışığı yanacak ve TPMS sembolü sürekli yanıp sönecektir. Sensörün değiştirilmesi ve yeni seri numarasının Sensör Seri Numarası bölümünde verilen alanlara kaydedilmesi için yetkili Triumph bayinize başvurun.

Kontak anahtarı ON konumuna getirildiğinde, TPMS sembolü sürekli yanıp sönerse veya TPMS uyarı ışığı yanık kalırsa, TPMS sisteminde bir arıza vardır. Arızanın giderilmesi için yetkili Triumph bayinize başvurun.

Lastik Basınç Sensörü Seri Numarası

Lastik basınç sensörünün seri numarası, sensöre takılı bir etiketin üzerinde yazılıdır. Bu numara, yetkili Triumph bayiniz tarafından servis veya arıza teşhisi için gerekli olabilir.

Motosiklete lastik basıncı izleme sistemi takılırken, yetkili Triumph bayinizin ön ve arka lastik basınç sensörlerinin seri numaralarını aşağıda verilen alanlara kaydettiğinden emin olun.

Ön Lastik Basınç Sensörü

Arka Lastik Basınç Sensörü

Yedek Lastikler

Lastikleri değiştirirken, lastiklerinizi her zaman yetkili bir Triumph bayisine taktırın ve lastik basınç sensörlerinin tekerleklere takılı olduğunu bildiklerinden emin olun.

Yan Stand

Uyarı

Motosiklet, yan sehpa aşağı konumdayken sürülmesini önlemek için bir kilitleme sistemi ile donatılmıştır.

Motosiklet kontrolünün kaybedilmesine ve kazaya yol açacak tehlikeli bir sürüş durumuna neden olacağından, asla yan sehpa aşağıdayken sürmeye çalışmayın veya kilitleme mekanizmasına müdahale etmeyin.

Uyarı

Motosiklet yan sehpada desteklenirken üzerine eğilmeyin, oturmayın veya tırmanmayın.

Bu durum motosikletin devrilmesine neden olarak motosikletin hasar görmesine ve bir kazaya yol açabilir.

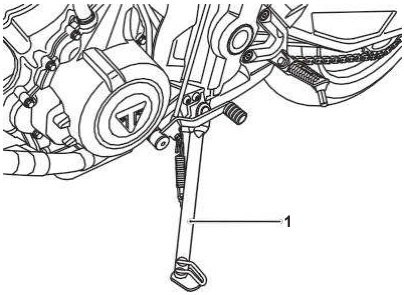

1. **Yan sehpa**

Motosiklet, motosikletin üzerine park edilebileceği bir yan sehpa ile donatılmıştır.

Yan sehpayı kullanırken gidonu daima tamamen sola çevirin ve motosikleti birinci viteste bırakın.

Yan sehpa kullanıldığında, sürüşten önce, motosiklete ilk kez oturduktan sonra yan sehpanın tamamen yukarıda olduğundan daima emin olun.

Güvenli park etme talimatları için Motosiklet Nasıl Sürülür bölümüne bakın.

Koltuk

Dikkat

Koltukların veya koltuk kılıflarının hasar görmesini önlemek için koltukların düşürülmemesine dikkat edilmelidir.

Koltukları motosiklete veya koltuklara ya da koltuk kılıflarına zarar verebilecek herhangi bir yüzeye yaslamayın. Bunun yerine koltukları, koltuk kılıfı yukarı bakacak şekilde, yumuşak bir bezle örtülmüş temiz ve düz bir yüzeye yerleştirin.

Koltukların üzerine, koltuk kılıflarına zarar verebilecek veya lekelenmesine neden olabilecek herhangi bir eşya koymayın.

Koltuk bakımı hakkında daha fazla bilgi için sayfa 148'e bakın.

Koltuk Kilidi

Uyarı

Sürüş sırasında koltuğun ayrılmasını önlemek için, taktıktan sonra her zaman koltuğu kavrayın ve sıkıca yukarı doğru çekin.

Koltuk kilide doğru şekilde sabitlenmemişse, kilitten ayrılacaktır.

Gevşek veya ayrılmış bir sele motosiklet kontrolünün kaybedilmesine ve kazaya neden olabilir.

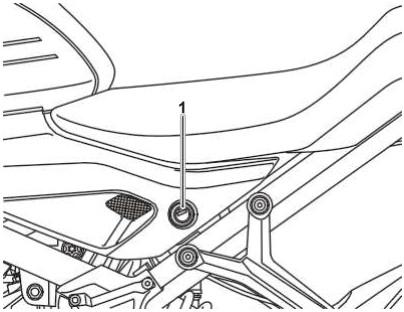

1. **Koltuk kilidi**

Koltuk kilidi motosikletin sol tarafında, koltuğun altındaki şaside bulunur.

Aküye ve sigorta kutusuna erişim sağlamak için koltuk çıkarılabilir.

Koltuğun Sökülmesi ve Takılması

Uyarı

Sürüş sırasında koltuğun ayrılmasını önlemek için, taktıktan sonra her zaman koltuğu kavrayın ve sıkıca yukarı doğru çekin.

Koltuk kilide doğru şekilde sabitlenmemişse, kilitten ayrılacaktır.

Gevşek veya ayrılmış bir sele motosiklet kontrolünün kaybedilmesine ve kazaya neden olabilir.

Koltuğu çıkarmak için:

- Kontak anahtarını koltuk kilidine sokun ve saat yönünün tersine çevirin. Bu koltuğu kilidinden kurtaracaktır.
- Kaydırın koltukyukarı doğru ve tamamen çıkarmak için arkaya doğru Motosikleti.

Koltuğu yeniden

takmak için:

- Etkileşim ve koltuğun dil yakıtın yanındaki braketin altında Tank.
- Menteşeleri hizalayın ve koltuk kilidini yerine oturtmak için arkadan bastırın.
  Koltuk kilidine tam olarak oturduğunda duyulabilir bir klik sesi duyulabilir.

Ön cam (takılıysa)

Uyarı

Asla girişim için temiz ve ön cam ise Motosiklet sürmek.

Motosiklet sürerken sürücünün ellerini gidondan çekmesi, sürücünün motosikletin kontrolünü sürdürme yeteneğini azaltacaktır.

Motosiklet sürerken ön camı temizlemeye çalışmak motosiklet kontrolünün kaybedilmesine ve bir kazaya neden olabilir.

Uyarı

Ön camın her iki tarafta da aynı konuma ayarlandığından emin olun.

Motosikletin yanlış ayarlanmış bir ön camla sürülmesi motosiklet kontrolünün kaybedilmesine ve kazaya neden olabilir.

Tiger Sport'a takılan ön cam, alet kullanmadan manuel olarak ayarlanabilir.

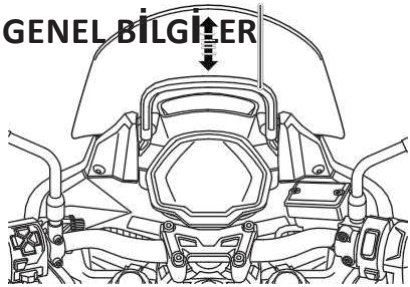

1. **Yükseklik ayar kolu**

Ön cam yüksekliğini ayarlamak için:

▾ Motosikletin üzerine güvenli bir şekilde oturun.

▾ Yükseklik ayar kolunu sıkıca kavrayın.

▾ Ön camı istenen yüksekliğe kadar yukarı veya aşağı k a y d ı r ı n .

Ön cam temizleme bilgileri için sayfa 149'a bakın.

Koşarak Girmek

Rodaj, yeni bir aracın çalışmaya başladığı ilk saatlerde gerçekleşen sürece verilen addır.

Özellikle, bileşenler yeni olduğunda motordaki iç sürtünme daha yüksek olacaktır. Daha sonra, motorun sürekli çalışması bileşenlerin 'yatışmasını' sağladığında, bu iç sürtünme büyük ölçüde azalacaktır.

Dikkatli bir alıştırma dönemi daha düşük egzoz emisyonu sağlayacak ve motorun ve diğer motosiklet bileşenlerinin performansını, yakıt ekonomisini ve uzun ömürlülüğünü optimize edecektir.

İlk 500 mil (800 km) boyunca:

▾ Tam gaz kullanmayın;

▾ Her zaman yüksek motor devirlerinden kaçının;

▾ İster hızlı ister yavaş olsun, sabit bir motor devrinde uzun süre sürüş yapmaktan kaçının
uzun bir süre;

▾ Ani kalkışlar, duruşlar ve ani hızlanmalardan kaçının, ancak
Acil durum;

▾ Maksimum hızın 3/4'ünden daha yüksek hızlarda sürmeyin.

500 ila 1.000 mil (800 ila 1.500 km):

▾ Motor devri kısa bir süre için kademeli olarak devir sınırına kadar yükseltilebilir
dönemler.

Hem alıştırma sırasında hem de alıştırma tamamlandıktan sonra:

- Motor soğukken aşırı devir yapmayın;
- Motorun çalışmasına izin vermeyin. Motor çalışmaya başlamadan önce daima vites küçültün 'mücadele'ye;
- Motor devri gereksiz yere yüksekken sürüş yapmayın. Değiştirme dişli yakıt tüketimini azaltmaya yardımcı olur, gürültüyü azaltır ve çevrenin korunmasına yardımcı olur.

Günlük Güvenlik Kontrolleri

Uyarı

Sürüşten önce her gün bu kontrolleri yapmamanız ciddi motosiklet hasarına veya ciddi yaralanma ya da ölüme neden olan bir kazaya yol açabilir.

Sürüşten önce her gün aşağıdaki maddeleri kontrol edin. Gereken zaman çok azdır ve bu kontroller güvenli, güvenilir bir sürüş sağlamaya yardımcı olacaktır.

Bu kontroller sırasında herhangi bir düzensizlik tespit edilirse, Bakım ve Ayar bölümüne bakın veya motosikleti güvenli bir çalışma durumuna getirmek için gereken işlemler için yetkili Triumph bayinize danışın.

Aşağıdakileri kontrol edin:

Yakıt: Depoda yeterli miktarda yakıt var, yakıt sızıntısı yok (sayfa 61).

Motor Yağı: Yağ çubuğunda doğru seviye. Gerektiği gibi doğru özellikte yağ ekleyin. Motordan veya yağ soğutucusundan sızıntı yok (sayfa 97).

Tahrik Zinciri: Doğru ayarlama (sayfa 108).

Lastikler/Tekerlekler: Doğru şişirme basınçları (soğukken). Diş derinliği/aşınma, lastik/jant hasarı, patlaklar vs. (sayfa 123).

Somunlar, Cıvatalar, Bağlantı Elemanları: Direksiyon ve süspansiyon bileşenlerinin, aksların ve tüm kontrollerin uygun şekilde sıkıldığını veya sabitlendiğini gözle kontrol edin. Tüm alanları gevşek/hasarlı sabitlemeler açısından inceleyin.

Direksiyon Hareketi: Kilitten kilide yumuşak ama gevşek değil. Kontrol kablolarından herhangi birinde bağlanma yok (sayfa 118).

Frenler: Doğru direnci kontrol etmek için fren kolunu çekin ve fren pedalına basın. Dirençle karşılaşmadan önce hareketin aşırı olduğu veya her iki kumandanın da çalışırken süngerimsi hissettiği herhangi bir kolu/pedalı araştırın (sayfa 111).

Fren Balataları: Tüm fren balatalarında doğru miktarda sürtünme malzemesi kaldığını kontrol edin (sayfa 111).

Fren Hidroliği Seviyeleri: Fren hidroliği sızıntısı yok. Fren hidroliği seviyeleri her iki haznedeki MAX ve MIN işaretleri arasında olmalıdır (sayfa 114).

Ön Çatallar: Düzgün hareket. Çatal contalarından sızıntı yok (sayfa 120).

Gaz kelebeği: Gaz kelebeği kolunun takılmadan rölanti konumuna döndüğünden emin olun (sayfa 33).

Debriyaj: Düzgün çalışma ve doğru kablo boşluğu (sayfa 106).

Soğutma sıvısı: Soğutma sıvısı sızıntısı yok. Genleşme deposundaki soğutma suyu seviyesini kontrol edin (motor soğukken) (sayfa 103).

Elektrikli Ekipman: Tüm ışıklar ve korna doğru şekilde çalışır (sayfa 137).

Motor Durdurma: Durdurma düğmesi motoru kapatır (sayfa 76).

Stand: Yay gerginliği ile tamamen yukarı pozisyona döner. Dönüş yayları zayıf veya hasarlı değil (sayfa 68).

Bu sayfa kasıtlı olarak boş bırakılmıştır

İçindekiler

Motorun Durdurulması....76
Motorun Çalıştırılması....76
Taşınmak....77
Vites Değiştirme....78
Triumph Vites Değiştirme Yardımı (TSA) (varsa)....79
Frenleme....80
Otopark....83
Yüksek Hızlı Çalışma için Dikkat Edilecek Hususlar....85

Motorun Durdurulması

Dikkat

Motor normalde kontak anahtarı KAPALI konuma getirilerek durdurulmalıdır.

Motor durdurma anahtarı sadece acil kullanım içindir.

Motor dururken kontağı açık bırakmayın. Elektrik hasarı meydana gelebilir.

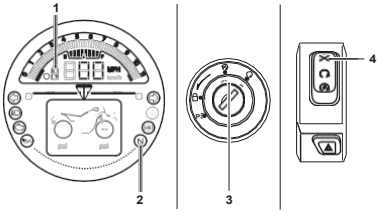

1. **Nötr göstergesi**
2. **Nötr uyarı lambası**
3. **Kontak anahtarı üzerindeki OFF konumu**
4. **Motor çalıştırma/durdurma düğmesindeki STOP konumu**

Motoru durdurmak için:

- Gaz kelebeğini tamamen kapatın.
- Nötr öğesini seçin.
- Kontak anahtarını KAPALI konuma getirin. Pozisyon.
- Birinci vitesi seçin.
- Motosikleti yan sehpa ile sağlam ve düz bir zeminde destekleyin.
- Direksiyonu kilitleyin.

Motorun Çalıştırılması

Uyarı

Motoru asla çalıştırmayın veya kapalı bir alanda çalıştırmayın.

Egzoz dumanı zehirlidir ve kısa bir süre içinde bilinç kaybına ve ölüme neden olabilir.

Motosikleti her zaman açık havada veya yeterli havalandırması olan bir alanda kullanın.

Dikkat

Marş motoru aşırı ısınacağından ve akü boşalacağından marş motorunu sürekli olarak beş saniyeden fazla çalıştırmayın.

Soğumaya ve akü gücünün geri kazanılmasına izin vermek için marş motorunun her çalışması arasında 15 saniye bekleyin.

Motorun uzun süre rölantide çalışmasına izin vermeyin, bu durum aşırı ısınmaya yol açarak motora zarar verebilir.

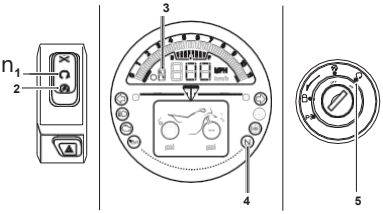

1. **Motor çalıştırma/durdurma düğmesindeki RUN konumu**
2. **Motor çalıştırma/durdurma düğmesindeki START konumu**
3. **Nötr göstergesi**
4. **Nötr uyarı lambası**
5. **Kontak anahtarı üzerindeki ON konumu**

Motoru çalıştırmak için:

- Durdurma düğmesinin RUN konumunda olduğunu kontrol edin.
- Şanzımanın boşta olduğundan emin olun.
- Debriyaj kolunu tamamen gidonun içine doğru çekin.
- Kontak anahtarını ON (AÇIK) konumuna getirin.

Not

Kontak açıldığında, gösterge uyarı lambaları yanacak ve sonra sönecektir (normalde motor çalışana kadar yanık kalanlar hariç, bkz. sayfa 37).

Motor immobilizerini kapatmak için anahtarın içine bir transponder yerleştirilmiştir. İmmobilizerin doğru çalıştığından emin olmak için, kontak anahtarının yanında daima sadece bir kontak anahtarı bulundurun. Anahtarın yakınında iki kontak anahtarının bulunması, transponder ile motor immobilizeri arasındaki sinyali kesebilir. Bu durumda motor immobilizeri kontak anahtarlarından biri çıkarılana kadar aktif kalacaktır.

- Gaz kelebeğini tamamen kapalı bırakarak, marş düğmesine
  Motor çalışıyor.
- Debriyaj kolunu yavaşça bırakın.

⚠ Dikkat

Düşük yağ basıncı uyarı ışığı motor çalıştıktan kısa bir süre sonra sönmelidir.

Motoru çalıştırdıktan sonra düşük yağ basıncı uyarı ışığı yanmaya devam ederse, motoru derhal durdurun ve nedenini araştırın.

Motoru düşük yağ basıncı ile çalıştırmak ciddi motor hasarına neden olur.

- Motosiklet marş kilitleme şalterleri ile donatılmıştır. Bu
  şalterleri, yan sehpa aşağıdayken bir vites takıldığında elektrikli marş motorunun çalışmasını önler.
- Motor çalışırken yan sehpa uzatılırsa ve
  şanzıman boşta değilse, debriyaj konumundan bağımsız olarak motor duracaktır.

Taşınmak

Motosikleti hareket ettirmek için:

- Debriyaj kolunu çekin ve birinci vitesi seçin.
- Gazı biraz açın ve debriyaj kolunu yavaşça bırakın.
- Debriyaj devreye girmeye başladığında, gaz kelebeğini biraz daha açarak
  durmayı önlemek için yeterli motor devri.

Vites Değiştirme

Uyarı

Düşük viteslerin herhangi birinde gazı çok fazla veya çok hızlı açmamaya özen gösterin, çünkü bu ön tekerleğin yerden kalkmasına ('wheelie' yapmak) ve arka lastiğin çekişten kopmasına (tekerlek patinajı) neden olabilir.

Özellikle motosikleti tanımıyorsanız, gazı her zaman dikkatli bir şekilde açın, çünkü bir 'tekerlek' veya çekiş kaybı motosiklet kontrolünün kaybedilmesine ve bir kazaya

Uyarı

Aşırı motor devrine (dev/dak) neden olacak hızlarda daha düşük bir vitese geçmeyin.

Bu durum arka tekerleği kilitleyerek kontrol kaybına ve kazaya neden olabilir. Motor hasarı da meydana gelebilir.

Aşağı değiştirme, düşük motor devirleri sağlanacak şekilde yapılmalıdır.

Triumph Shift Assist (TSA) ile donatılmış modeller için, bkz sayfa 79.

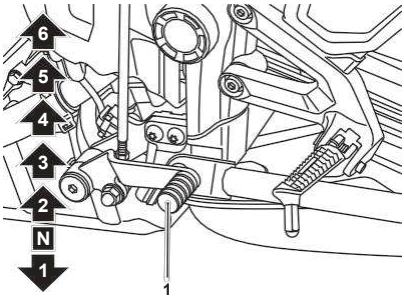

1. Vites değiştirme pedalı

Vites değiştirmek için:

- Debriyaj kolunu çekerken gaz kelebeğini kapatın.
- Bir üst veya alt vitese geçiniz.
- Debriyaj kolunu bırakırken gaz kelebeğini kısmen açın.
- Her zaman kullan ve debriyaj vites değiştirirken.

Not

Vites değiştirme mekanizması 'pozitif durdurma' tipindedir. Bu, vites değiştirme pedalının her hareketinde, her bir vitesi yalnızca birbiri ardına, artan veya azalan sırada seçebileceğiniz anlamına gelir.

Triumph Vites Değiştirme Yardımı (TSA) (varsa)

Dikkat

Sürüş sırasında bir TSA sistemi arızası olması durumunda, TSA sistemi devre dışı bırakılacaktır.

Normal şekilde vites değiştirmek için debriyajı kullanın, aksi takdirde motorda veya vites kutusunda hasar meydana gelebilir.

Arızanın kontrol edilmesi ve giderilmesi için mümkün olan en kısa sürede bir Triumph bayisine başvurun.

Dikkat

Vites değiştirme işlemi hızlı ve kuvvetli bir pedal hareketi ile tamamlanmalı ve pedalın tüm hareket aralığı boyunca hareket ettiğinden emin olunmalıdır.

Vites değiştirirken daima dikkatli olun. Bir vites değişiminden sonra, başka bir vites değişimi yapılmadan önce pedal tamamen bırakılmalıdır.

Yanlış vites değişimleri motor ve şanzımanda hasara neden olabilir.

Triumph Vites Değiştirme Yardımı (TSA), gaz kelebeği kavramasını kapatmadan veya debriyajı çalıştırmadan viteslerin geçmesini sağlamak için motor torkunu ayarlar.

TSA vites değiştirmek için otomatik bir sistem değildir. Vitesler, sayfa 78'de açıklandığı gibi vites pedalı kullanılarak normal şekilde seçilmeli ve değiştirilmelidir.

TSA hem yukarı hem de aşağı vites geçişlerinde çalışır. Durmak ve uzaklaşmak için debriyaj kullanılmalıdır. Boş vitesten herhangi bir vitese geçerken ve ayrıca başka

Triumph Shift Assist aşağıdaki durumlarda çalışmaz:

- Debriyaj uygulanmıştır.
- 6. vitesteyken yanlışlıkla bir üst vitese geçilmeye çalışılıyor.
- 1. vitesteyken yanlışlıkla vites küçültülmeye çalışılıyor.
- Çok düşük motor devirlerinde bir vites yükseltme denemesi yapılır.
- Çok yüksek motor devirlerinde vites küçültme denemesi yapılır.
- Taşma sırasında yukarı kaydırma denenir.
- Çekiş kontrolü çalışıyor.
- Bir önceki vites tam olarak takılmamışsa.
- Vites değiştirme sırasında gaz kelebeği değiştirilir.

TSA çalışmazsa, debriyaj normal şekilde vites değiştirmek için kullanılabilir.

TSA işlevselliğinin etkinleştirilmesi ve devre dışı bırakılması hakkında daha fazla bilgi için bkz. sayfa 50.

bir vitesten boş vitese geçerken debriyaj kullanmalıdır.

Frenleme

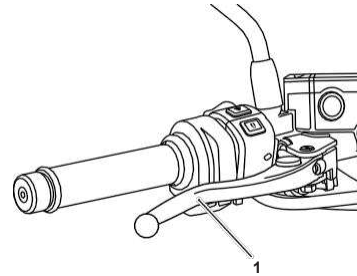

qh

1. **Ön fren kolu**

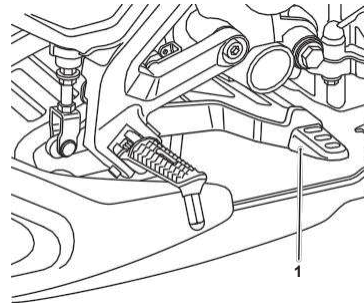

1. **Arka fren pedalı**

Uyarı

FREN YAPARKEN AŞAĞIDAKILERE DIKKAT EDIN:

- Motorun motosikleti yavaşlatmaya yardımcı olması için debriyajı devrede bırakarak gazı tamamen kapatın.

- Motosiklet tamamen durduğunda şanzıman birinci viteste olacak şekilde her seferinde bir vites küçültün.

- Dururken her zaman her iki frene de aynı anda basın. Normalde ön fren arkadan biraz daha fazla uygulanmalıdır.

- Motorun stop etmesini önlemek için debriyajı gerektiği gibi değiştirin veya tamamen ayırın.

- Motosikletin kontrolünün kaybedilmesine ve bir kazaya neden olabileceğinden, frenleri asla kilitlemeyin.

Uyarı

Acil frenleme için, aşağı doğru değişimi dikkate almayın ve savrulmadan ön ve arka frenleri mümkün olduğunca sert uygulamaya odaklanın. Sürücüler trafiğe kapalı bir alanda acil frenleme alıştırması yapmalıdır.

Triumph, tüm sürücülerin güvenli fren kullanımı hakkında tavsiyeler içeren bir eğitim almasını şiddetle tavsiye eder. Yanlış fren tekniği kontrol kaybına ve kazaya neden olabilir.

Uyarı

Güvenliğiniz için fren yaparken, hızlanırken veya dönerken her zaman çok dikkatli olun, çünkü dikkatsiz bir hareket kontrol kaybına ve kazaya neden olabilir. Ön veya arka frenlerin bağımsız kullanımı genel frenleme performansını azaltır. Aşırı frenleme, tekerleklerden birinin kilitlenmesine neden olarak motosikletin kontrolünü azaltabilir ve bir kazaya yol açabilir (bkz. ABS uyarıları).

Mümkünse, dönüşe girmeden önce hızınızı azaltın veya fren yapın, çünkü dönüşün ortasında gaz kelebeğini kapatmak veya fren yapmak tekerlek kaymasına neden olarak kontrol kaybına ve kazaya yol açabilir.

Islak veya yağmurlu koşullarda veya gevşek yüzeylerde sürüş yaparken, manevra ve durma kabiliyeti azalacaktır. Bu koşullar altında tüm hareketleriniz yumuşak olmalıdır. Ani hızlanma, frenleme veya dönüşler kontrol kaybına ve kazaya neden olabilir.

Uyarı

Ayağınız fren pedalındayken veya elleriniz fren kolundayken sürüş yapmak fren lambasını çalıştırarak diğer yol kullanıcılarına yanlış bir sinyal verebilir.

Ayrıca frenin aşırı ısınmasına neden olarak frenleme etkinliğini azaltabilir ve motosiklet kontrolünün kaybedilmesine ve bir kazaya yol

Uyarı

Motor kapalıyken sürüş yapmayın ve motosikleti çekmeyin.

Şanzıman sadece motor çalışırken basınçla yağlanır.

Yetersiz yağlama şanzımanın hasar görmesine veya tutukluk yapmasına neden olabilir, bu da motosiklet kontrolünün aniden kaybedilmesine ve bir kazaya yol açabilir.

Uyarı

Uzun, dik bir yokuştan veya dağ geçidinden inerken, vites küçülterek motorun frenleme etkisinden yararlanın ve hem ön hem de arka frenleri aralıklı olarak kullanın.

Sürekli fren uygulaması veya sadece arka frenin kullanılması frenlerin aşırı ısınmasına ve etkinliğinin azalmasına yol açarak motosiklet kontrolünün kaybedilmesine ve bir kazaya neden olabilir.

Kilitlenmeyi Önleyici Fren Sistemi (ABS)

Uyarı

ABS işlevi, frenleme sırasında motosikleti kontrol altında tutma şansını en üst düzeye çıkarmaya çalışır. ABS'nin belirli koşullar altında izin verdiği potansiyel olarak daha kısa fren mesafeleri, iyi sürüş pratiğinin yerini tutmaz.

Her zaman yasal hız sınırı içinde sürün.

Asla gerekli dikkat ve özeni göstermeden sürüş yapmayın ve her zaman hava, yol ve trafik koşullarını göz önünde bulundurarak hızınızı azaltın.

Viraj alırken dikkatli olun. Bir virajda frenlere basılırsa, ABS motosikletin ağırlığına ve momentumuna karşı koyamayacaktır. Bu durum kontrol kaybına ve kazaya neden olabilir.

Bazı durumlarda ABS ile donatılmış bir motosikletin daha uzun bir durma mesafesi gerektirmesi mümkündür.

ABS Uyarı Işığı

Kontak anahtarı AÇIK konuma getirildiğinde, ABS uyarı ışığının yanıp sönmesi normaldir, bkz sayfa 39. ABS uyarı ışığı sürekli yanıyorsa, ABS'nin incelenmesi gereken bir arızası olduğundan ABS işlevinin kullanılamadığını gösterir.

Not

ABS çalışması daha sert bir pedal basıncı veya fren kolunda ve pedalda titreşim gibi hissedilebilir.

ABS entegre bir fren sistemi değildir ve aynı anda hem ön hem de arka freni kontrol etmez, bu nedenle b u titreşim kolda, pedalda veya her ikisinde de hissedilebilir.

ABS, yol yüzeyindeki yukarı veya aşağı doğru ani değişiklikler nedeniyle devreye girebilir.

Uyarı

ABS çalışmıyorsa, fren sistemi ABS donanımlı olmayan bir fren sistemi olarak çalışmaya devam edecektir.

Bu durumda, çok sert fren yapmak tekerleklerin kilitlenmesine neden olarak kontrol kaybına ve kazaya yol açacaktır.

Hızı azaltın ve gösterge ışığı yanarken gerekenden daha uzun süre sürüşe devam etmeyin. Arızanın kontrol edilmesi ve giderilmesi için mümkün olan en kısa sürede yetkili bir Triumph bayisine başvurun.

Uyarı

Motosiklet sehpadayken arka tekerlek 30 saniyeden uzun süre yüksek hızda sürüldüğünde ABS uyarı ışığı yanacaktır. Bu tepki normaldir.

Kontak kapatılıp motosiklet yeniden çalıştırıldığında, motosiklet 19 mph (30 km/h) hızı aşana kadar uyarı ışığı yanacaktır.

Uyarı

ABS, ön ve arka tekerleklerin göreceli hızlarını karşılaştırarak çalışır.

Tavsiye edilmeyen lastiklerin kullanılması tekerlek hızını etkileyebilir ve ABS'nin çalışmamasına neden olarak ABS'nin normalde çalışacağı koşullarda kontrol kaybına ve kazaya yol açabilir.

Otopark

Uyarı

Sürüşten sonra motor ve egzoz sistemi sıcak olacaktır.

Yayaların ve çocukların motosiklete dokunabileceği yerlere PARK ETMEYİN.

Sıcakken motorun veya egzoz sisteminin herhangi bir parçasına dokunmak, korunmayan cildin yanmasına neden olabilir.

Uyarı

Benzin son derece yanıcıdır ve belirli koşullar altında patlayıcı olabilir.

Bir garajın veya başka bir yapının içine park ediyorsanız, iyi havalandırıldığından ve motosikletin herhangi bir alev veya kıvılcım kaynağına yakın olmadığından emin olun. Buna pilot ışığı olan herhangi bir cihaz da dahildir.

Yukarıdaki tavsiyelere uyulmaması, maddi hasar veya kişisel yaralanmayla sonuçlanabilecek bir yangına neden olabilir.

⚠ Uyarı

Yumuşak veya dik eğimli bir yüzeye park etmeyin.

Bu koşullar altında park etmek motosikletin devrilmesine, maddi hasara ve kişisel yaralanmalara neden olabilir.

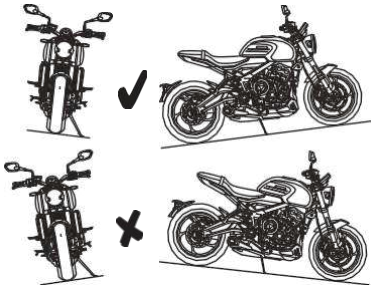

Motosikleti park etmek için:

- Boş vitesi seçin ve kontak anahtarını OFF (KAPALI) konumuna getirin.
- Birinci vitesi seçiniz.
- Hırsızlığı önlemeye yardımcı olmak için direksiyonu kilitleyin.
- Motosikletin devrilmesini önlemek için daima sağlam ve düz bir zemine park edin
  düşüyor. Bu özellikle araziye park ederken önemlidir.
- Bir tepeye park ederken, yokuş yukarı bakacak şekilde park edin.
  motosikletin sehpadan yuvarlanmasını önleyin. Motosikletin hareket etmesini önlemek için birinci vitese takın.
- Yanal (yana doğru) bir eğimde, her zaman eğimin doğal olduğu şekilde park edin motosikleti yan sehpaya doğru iter.
- Yanal (yana doğru) eğimi 6°'den fazla olan yerlere park etmeyin ve asla park yokuş aşağı bakıyor.
- Düğmeyi uzun süre P konumunda bırakmayın, çünkü
  bu aküyü boşaltacaktır.

Not

Gece trafiğe yakın bir yere park ederken veya park lambalarının kanunen zorunlu olduğu bir yere park ederken, kontak anahtarını P (PARK) konumuna getirerek kuyruk, plaka ve konum lambalarını açık bırakın.

Yüksek Hızlı Çalışma İçin Dikkat Edilecek Hususlar

Uyarı

Bu Triumph motosiklet, seyahat edilen belirli yol için yasal hız sınırları dahilinde kullanılmalıdır.

Yüksek hızlarda motosiklet kullanmak potansiyel olarak tehlikeli olabilir, çünkü yol hızı arttıkça belirli trafik durumlarına tepki vermek için mevcut zaman büyük ölçüde azalır.

Kötü hava koşulları veya yoğun trafik gibi potansiyel olarak tehlikeli sürüş koşullarında daima hızı azaltın.

Uyarı

Bu Triumph motosikleti sadece kapalı parkurlarda, yol üstü yarışmalarda veya kapalı parkurlu yarış pistlerinde yüksek hızda kullanın.

Yüksek hızda kullanım ancak yüksek hızda sürüş için gerekli teknikler konusunda eğitilmiş ve motosikletin tüm koşullardaki özelliklerini bilen sürücüler tarafından denenmelidir.

Başka herhangi bir durumda yüksek hızda kullanım tehlikelidir ve motosiklet kontrolünün kaybedilmesine ve kazaya yol açacaktır.

Uyarı

Bir motosikletin yüksek hızdaki kullanım özellikleri, yasal yol hızlarında alışık olduğunuzdan farklı olabilir.

Yeterli eğitim almadığınız ve gerekli becerilere sahip olmadığınız sürece yüksek hızda çalıştırmaya çalışmayın, çünkü yanlış çalıştırma ciddi bir kazaya neden olabilir.

Uyarı

Aşağıda listelenen öğeler son derece önemlidir ve asla ihmal edilmemelidir. Normal çalışma hızlarında fark edilmeyen bir sorun, yüksek hızlarda büyük ölçüde abartılabilir.

Genel

Motosikletin bakımının planlanmış bakım çizelgesine göre yapıldığından emin olun.

Frenler

Ön ve arka frenlerin doğru çalışıp çalışmadığını kontrol edin.

Soğutma sıvısı

Soğutma sıvısı seviyesinin genleşme deposundaki üst seviye çizgisinde olduğunu kontrol edin. Seviyeyi daima motor soğukken kontrol edin.

Elektrikli Ekipmanlar

Far, arka/fren lambası, yön göstergeleri ve korna gibi tüm elektrikli ekipmanların doğru çalıştığından emin olun.

Motor Yağı

Motor yağı seviyesinin doğru olup olmadığını kontrol edin. Yağ doldururken doğru sınıf ve tipte yağ kullanıldığından emin olun.

Tahrik Zinciri

Tahrik zincirinin doğru ayarlandığından ve yağlandığından emin olun. Zinciri aşınma ve hasar açısından inceleyin.

Yakıt

Yüksek hızda çalışmadan kaynaklanacak artan yakıt tüketimi için yeterli yakıt bulundurun.

Dikkat

Birçok ülkede bu modelin egzoz sistemi, egzoz emisyon seviyelerini azaltmaya yardımcı olmak için bir katalitik konvertör ile donatılmıştır.

Motosikletin yakıtının bitmesine veya yakıt seviyesinin çok düşmesine izin verilirse katalitik konvertör kalıcı olarak hasar görebilir.

Yolculuğunuz için her zaman yeterli yakıtınız olduğundan emin olun.

Bavul

Bagaj kaplarının kapalı, kilitli ve motosiklete güvenli bir şekilde takılmış olduğundan emin olun.

Çeşitli

Tüm sabitlemelerin sıkı olduğunu gözle kontrol edin.

Direksiyon

Gidonun aşırı boşluk veya sıkı noktalar olmadan düzgün bir şekilde döndüğünü kontrol edin. Kontrol kablolarının direksiyonu herhangi bir şekilde kısıtlamadığından emin olun.

Lastikler

Yüksek hızda kullanım lastikleri zorlar ve iyi durumda olan lastikler güvenli sürüş için çok önemlidir. Genel durumlarını inceleyin, doğru basınca kadar şişirin (lastikler soğukken) ve tekerlek balansını kontrol edin. Lastik basınçlarını kontrol ettikten sonra supap kapaklarını sıkıca takın. Bakım ve teknik özellikler bölümlerinde lastik kontrolü ve lastik güvenliği hakkında verilen bilgilere uyun.

AKSESUARLAR, YÜKLEME VE YOLCULAR

Aksesuarların eklenmesi ve ilave ağırlık taşınması motosikletin yol tutuş özelliklerini etkileyerek dengede değişikliklere neden olabilir ve hızın düşürülmesini gerektirebilir. Aşağıdaki bilgiler, motosiklete aksesuar eklenmesinin, yolcu ve ek yük taşınmasının potansiyel tehlikelerine ilişkin bir kılavuz olarak hazırlanmıştır.

Aksesuarlar

⚠ Uyarı

Motosikletin kontrolünü engelleyecek aksesuarlar takmayın veya bagaj taşımayın.

Herhangi bir aydınlatma bileşenini, yol açıklığını, banket kabiliyetini (yani yatış açısını), kumanda çalışmasını, tekerlek hareketini, ön çatal hareketini, herhangi bir yöndeki görüşü veya motosikletin çalışmasının başka bir yönünü olumsuz etkilemediğinizden emin olun.

⚠ Uyarı

Kullanıcılar, herhangi bir Triumph motosikleti için yalnızca resmi Triumph onayı taşıyan ve motosiklete yetkili bir bayi tarafından takılan onaylı parçalar, aksesuarlar ve dönüştürmeler olduğunu bilmelidir.

Özellikle, takılması elektrik veya yakıt sistemlerinin sökülmesini veya bunlara ekleme yapılmasını gerektiren parçaların veya aksesuarların takılması veya değiştirilmesi son derece tehlikelidir ve bu tür bir değişiklik güvenlik tehlikesine neden olabilir.

Onaylanmamış parçaların, aksesuarların veya dönüşümlerin takılması, motosikletin kullanımını, dengesini veya çalışmasının diğer yönlerini olumsuz etkileyerek yaralanma veya ölümle sonuçlanabilecek bir kazaya neden olabilir.

Triumph, onaylanmamış parçaların, aksesuarların veya dönüşümlerin takılmasından veya onaylanmış parçaların, aksesuarların veya dönüşümlerin onaylanmamış personel tarafından takılmasından kaynaklanan

kusurlar icin herhangi bir sorumluluk kabul etmez.

Uyarı

Sadece orijinal Triumph aksesuarlarını doğru Triumph motosiklet modeline takın.

Orijinal Triumph aksesuarı ile ilgili Triumph Montaj Talimatını daima kontrol edin. Triumph aksesuarının takılacağı Triumph motosiklet modelinin orijinal Triumph aksesuarı için onaylı olarak listelendiğinden emin olun. Tüm Triumph Montaj Talimatları için www.triumphinstructions.com adresine bakın.

Orijinal Triumph aksesuarlarını asla ilgili Triumph Montaj Talimatında listelenmeyen bir Triumph motosiklet modeline takmayın, çünkü bu durum motosikletin kullanımını, dengesini veya diğer yönlerini etkileyebilir ve ciddi yaralanmalara veya ölüme neden olabilecek bir kazayla sonuçlanabilir.

Uyarı

Aksesuar donanımlı bir motosikleti veya herhangi bir türde yük taşıyan bir motosikleti asla aşağıdaki hızların üzerinde sürmeyin
80 mph (130 km/h). Bu koşullardan herhangi birinde veya her ikisinde de
80 mph (130 km/h) yasal hız sınırının izin verdiği yerlerde bile denenmemelidir.

Aksesuarların ve/veya yükün varlığı motosikletin dengesinde ve kullanımında değişikliklere neden olacaktır.

Motosiklet stabilitesindeki değişikliklere izin verilmemesi motosiklet kontrolünün kaybedilmesine ve bir kazaya yol açabilir. Yüksek hızda sürüş yaparken, çeşitli motosiklet konfigürasyonu ve çevresel faktörlerin motosikletinizin dengesini olumsuz etkileyebileceğinin her zaman farkında olun. Örneğin:

- Motosikletin her iki tarafında yanlış dengelenmiş yükler
- Yanlış ayarlanmış ön ve arka süspansiyon ayarları
- Yanlış ayarlanmış lastik basınçları
- Aşırı veya düzensiz aşınmış lastikler
- Diğer araçlardan kaynaklanan yan rüzgarlar ve türbülans
- Bol kıyafetler.

80 mil/saat (130 km/saat) mutlak hız sınırının onaylanmamış aksesuarların takılması, yanlış yükleme, aşınmış lastikler, motosikletin genel durumu ve kötü yol veya hava koşulları nedeniyle azalacağını unutmayın.

Yükleniyor

Uyarı

Her zaman taşınan yüklerin motosikletin her iki tarafına eşit olarak dağıtıldığından emin olun. Motosiklet hareket halindeyken yükün hareket etmemesi için doğru şekilde sabitlendiğinden emin olun.

Yükü her bir pannier (varsa) içinde eşit olarak dağıtın. Ağır eşyaları pannierin alt kısmına ve iç tarafına yerleştirin.

Yük güvenliğini her zaman düzenli olarak kontrol edin (motosiklet hareket halindeyken değil) ve yükün motosikletin arkasını aşmadığından emin olun.

Teknik Özellikler bölümünde belirtilen maksimum araç yükleme ağırlığını asla aşmayın.

Bu azami yükleme ağırlığı, sürücünün, yolcunun, takılı aksesuarların ve taşınan yükün toplam ağırlığından oluşur.

Ayarlanabilir süspansiyon ayarlarına sahip modellerde, ön ve arka yay ön yükü ve sönümleme ayarlarının motosikletin yükleme durumuna uygun olduğundan emin olun. Pannierler için izin verilen maksimum taşıma yükünün pannierin içindeki bir etikette belirtildiğini unutmayın.

Yanlış yükleme, güvenli olmayan bir sürüş koşuluna yol açarak kazaya neden olabilir.

Uyarı

Şasi ile yakıt deposu arasına asla herhangi bir eşya koymaya çalışmayın.

Bu durum direksiyon hakimiyetini kısıtlayabilir ve kontrol kaybına yol açarak kazaya neden olabilir.

Gidona veya ön çatala takılan ağırlık direksiyon tertibatının kütlesini artıracak ve direksiyon kontrolünün kaybedilmesine yol açarak bir kazaya neden olabilecektir.

Uyarı

Her pannier için maksimum güvenli yük, pannierin içindeki bir etikette belirtilmiştir.

Motosikletin dengesizleşmesine neden olarak motosiklet kontrolünün kaybedilmesine ve bir kazaya yol açabileceğinden, bu yükleme sınırını asla aşmayın.

Sadece Trident

Uyarı

Yolcu koltuğu küçük nesneler taşımak için kullanılıyorsa, bu nesnelerin ağırlığı 3 kg'ı (6,5 lbs) geçmemeli, motosikletin kontrolünü engellememeli, güvenli bir şekilde takılmalı ve motosikletin arkasından veya yanlarından dışarı taşmamalıdır.

Ağırlığı 3 kg'ı (6,5 lbs) aşan, güvenli olmayan, kontrolü bozan veya motosikletin arkasına veya yanlarına taşan nesnelerin taşınması motosiklet kontrolünün kaybedilmesine ve kazaya neden olabilir.

Yolcu koltuğuna küçük nesneler doğru şekilde yüklenmiş olsa bile, motosikletin maksimum hızı 80 mph (130 km/saat) değerine düşürülmelidir.

Sadece Tiger Sport

Uyarı

Yolcu koltuğunu herhangi bir nesne taşımak için kullanmayın.

Yolcu koltuğunda eşya taşımak motosiklet kontrolünün kaybedilmesine ve kazaya neden olabilir.

Yolcular

Uyarı

Bir motosikletin yol tutuşu ve frenleme kabiliyetleri bir yolcunun varlığından etkilenecektir.

Sürücü, motosikleti bir yolcu ile kullanırken bu değişiklikleri hesaba katmalı ve bu konuda eğitim almadan ve motosikletin kullanım özelliklerinde meydana gelen değişikliklere aşina ve rahat olmadan böyle bir çalışmaya kalkışmamalıdır.

Bir yolcunun varlığını hesaba katmadan motosiklet kullanımı, motosiklet kontrolünün kaybedilmesine ve bir kazaya yol açabilir.

Uyarı

Sağlanan ayaklıklara ulaşabilecek kadar uzun değilse yolcu taşımayın.

Ayaklıklara ulaşabilecek kadar uzun olmayan bir yolcu motosiklet üzerinde güvenli bir şekilde oturamaz ve kontrol kaybına ve kazaya yol açan dengesizliğe neden olabilir.

Uyarı

Yolcunuz, ani hareketler yaparak veya yanlış bir oturma pozisyonu benimseyerek motosiklet kontrolünün kaybedilmesine neden olabileceği konusunda bilgilendirilmelidir.

Sürücü yolcuya aşağıdaki şekilde talimat vermelidir:

- Motosiklet hareket halindeyken yolcunun hareketsiz oturması ve motosikletin çalışmasına müdahale etmemesi önemlidir.

- Ayaklarını yolcu ayaklıklarının üzerinde tutmak ve koltuk kayışına veya sürücünün beline veya kalçasına sıkıca tutunmak.

- Yolcuya virajlarda sürücüyle birlikte eğilmesini ve sürücü bunu yapmadıkça eğilmemesini tavsiye edin.

Uyarı

Motosikletinizde hayvan taşımayın.

Bir hayvan, motosiklet kontrolünün kaybedilmesine ve bir kazaya yol açabilecek ani ve öngörülemeyen hareketler yapabilir.

İçindekiler

Planlı Bakım....93
Planlı Bakım Tablosu....95
Motor Yağı....97
Motor Yağ Seviyesi Kontrolü....97
Motor Yağı ve Filtre Değişimi....99
Kullanılmış Motor Yağı ve Yağ Filtrelerinin Bertarafı....100
Motor Yağı Spesifikasyonu ve Sınıfı (10W/40 & 10W/50)....101
Soğutma Sistemi....101
Soğutma Sıvısı Seviye Kontrolü....103
Soğutma Sıvısı Seviye Ayarı....103
Soğutma Sıvısı Değişimi....104
Gaz Kelebeği Kontrolü....105
Gaz Kelebeği Kontrolü....105
Debriyaj....106
Debriyaj Kontrolü....106
Debriyaj Ayarı....106
Tahrik Zinciri....107
Tahrik Zinciri Yağlaması....108
Tahrik Zinciri Serbest Hareket Kontrolü....108
Tahrik Zinciri Serbest Hareket Ayarı....109
Tahrik Zinciri ve Dişli Aşınma Kontrolü....110
Frenler....111
Ön Fren Aşınma Kontrolü....111
Arka Fren Aşınma Kontrolü....112
Disk Fren Hidroliği....113
Ön Fren Hidroliği Seviyesinin Kontrolü ve Ayarlanması....114
Arka Fren Hidroliği Seviyesinin Kontrolü ve Ayarlanması....115
Fren Lambası Anahtarları....115
Aynalar....116
Direksiyon....117
Direksiyon Denetimi....118
Tekerlek Rulmanlarının Kontrolü....118
Süspansiyon....119
Ön Çatal Kontrolü....120
Arka Süspansiyon Ayarları....120
Arka Süspansiyon Yayı Ön Yük Ayarı....121
Arka Süspansiyon Yayı Ön Yük Ayarı....122
Bank Açısı Göstergeleri....122

BAKIM

Lastikler 123
Lastik Şişirme Basınçları 124
Lastik Basıncı İzleme Sistemi (TPMS) (takılıysa) 124
Lastik Aşınması 125
Önerilen Minimum Diş Derinliği 125
Lastik Değişimi 126
Akü 128
Trident Akünün Sökülmesi 129
Tiger Sport Akünün Sökülmesi 129
Pil İmhası 130
Akü Bakımı 130
Akü Deşarjı 131
Depolama ve Motosikletin Seyrek Kullanımı Sırasında Akü Deşarjı 131
Akü Şarjı 132
Trident Akü Montajı 133
Tiger Sport Akü Montajı 133
Sigortalar 134
Trident Sigortaları 135
Tiger Sport Sigortaları 136
Farlar 137
Trident Far Ayarı 138
Tiger Sport Farların Ayarlanması 139
Farların Değiştirilmesi 139
Yön Gösterge Işıkları 140
Arka Işık 140
Plaka Işığı 140

Planlı Bakım

Uyarı

Triumph Motorcycles, sahibi tarafından yapılan yanlış bakım veya uygunsuz ayarlamalardan kaynaklanan hasar veya yaralanmalar için herhangi bir sorumluluk kabul etmez.

Yanlış veya ihmal edilmiş bakım tehlikeli bir sürüş durumuna yol açabilir.

Bu motosikletin planlı bakımını her zaman yetkili bir Triumph bayisine yaptırın.

Uyarı

Tüm bakımlar hayati önem taşır ve ihmal edilmemelidir. Yanlış bakım veya ayarlama motosikletin bir veya daha fazla parçasının arızalanmasına neden olabilir. Arızalı bir motosiklet kontrol kaybına ve kazaya yol açabilir.

Hava, arazi ve coğrafi konum bakımı etkiler. Bakım programı, motosikletin kullanıldığı özel ortama ve bireysel sahibinin taleplerine uyacak şekilde ayarlanmalıdır.

Programlı bakım tablosunda listelenen bakım öğelerini doğru bir şekilde gerçekleştirmek için özel aletler, bilgi ve eğitim gereklidir. Sadece yetkili bir Triumph satıcısı bu bilgi ve donanıma sahip olacaktır.

Yanlış veya ihmal edilmiş bakım tehlikeli sürüş koşullarına yol açabilir. Bu motosikletin planlı bakımını daima yetkili bir Triumph bayisine yaptırın.

Motosikleti güvenli ve güvenilir bir durumda tutmak için, bu bölümde özetlenen bakım ve ayarlamalar günlük kontroller programında belirtildiği gibi ve ayrıca programlı bakım çizelgesine uygun olarak yapılmalıdır. Aşağıdaki bilgiler, günlük kontrolleri ve bazı basit bakım ve ayar öğelerini gerçekleştirirken izlenecek prosedürleri açıklamaktadır.

Planlı bakım yetkili Triumph bayiniz tarafından üç şekilde gerçekleştirilebilir; motosikletin her yıl kat ettiği kilometreye bağlı olarak yıllık bakım, kilometre bazlı bakım veya her ikisinin kombinasyonu.

1. Yılda 10.000 milden (16.000 km) daha az yol kat eden motosikletlerin yıllık bakımı yapılmalıdır. Buna ek olarak, motosiklet bu kilometreye ulaştığında kilometre bazlı öğelerin belirtilen aralıklarla bakımının yapılması gerekir.
2. Yılda yaklaşık 10.000 mil (16.000 km) yol kat eden motosikletlerin yıllık bakımı ve belirtilen kilometre bazlı öğeler birlikte yapılmalıdır.
3. Yılda 10.000 milden (16.000 km) fazla yol kat eden motosikletler, motosiklet belirtilen kilometreye ulaştığında kilometre bazlı öğelerin bakımını yaptırmalıdır. Buna ek olarak, yıllık bazlı öğelerin belirtilen yıllık aralıklarla bakımının yapılması gerekecektir.

Her durumda bakım, belirtilen bakım aralıklarında veya bu aralıklardan önce yapılmalıdır. Motosikletiniz için hangi bakım programının en uygun olduğu konusunda tavsiye almak için yetkili bir Triumph bayisine danışın.

Triumph Motorcycles, yanlış bakım veya yanlış ayarlamadan kaynaklanan hasar veya yaralanmalar için herhangi bir sorumluluk kabul etmez.

Servis Sembolü/Genel Uyarı Sembolü

Servis sembolü, yaklaşık 60 mil (100 km) sonra servis yapılması gerektiğini hatırlatmak için motosiklet çalıştırıldıktan sonra beş saniye süreyle yanacaktır. Servis sembolü, kilometreye ulaşıldığında kalıcı olarak yanacak ve Triumph Diyagnoz aleti kullanılarak servis aralığı sıfırlanana kadar kalıcı olarak yanık kalacaktır.

Bir ABS veya motor yönetimi arızası meydana gelmişse ve ABS ve/veya MIL uyarı lambaları yanıyorsa, genel uyarı sembolü yanıp sönecektir. Arızanın kontrol edilmesi ve giderilmesi için mümkün olan en kısa sürede yetkili bir Triumph bayisine başvurun.

Not

Aşağıdaki tabloda * işaretli kalemler, yalnızca kontrol süresini içeren temel hizmet için maliyet ve zaman ödeneğinin üzerinde ek işçilik ücretine tabidir.

Planlı Bakım Tablosu

Operasyon açıklaması	Mil (km) cinsinden Kilometre Sayacı Okuması veya Zaman Periyodu, hangisi Önce gelirse					
		İlk Servis	Yıllık Hizmet	Kilometre Bazlı Hizmet		
	Günlük	600 Mil/6 Ay Servis	Yıl	10,000/30,000 Mil Servis	20.000 Mil Servis Hizmeti	40.000 Mil Servis Hizmeti
Yağlama						
Motor ve yağ soğutucusu - sızıntı kontrolü yapın	-	-	-	-	-	-
Motor yağı - yenileyin		-	-	-	-	-
Motor yağı filtresi - yenileyin		-	-	-	-	-
Yakıt Sistemi ve Motor Yönetimi						
Yakıt sistemi - sızıntı olup olmadığını kontrol edin	-	-	-	-	-	-
Hava filtresi - yenileyin (sürekli ıslak veya tozlu koşullarda sürüş yapıyorsanız daha sık değiştirin)				-	-	-
Bujiler - yenileyin					-	-
Soğutma Sistemi						
Soğutma sistemi - sızıntı olup olmadığını kontrol edin	-	-	-	-	-	-
Soğutma sıvısı seviyesi - kontrol edin/ayarlayın	-	-	-	-	-	-
Soğutma sistemi - soğutma suyu hortumlarında sürtünme, çatlak veya hasar olup olmadığını kontrol edin. Gerekirse değiştirin		-	-	-	-	-
Soğutma sıvısı - yenileyin - kilometreye bakılmaksızın her 3 yılda bir*	Kilometreye bakılmaksızın her üç yılda bir					
Motor						
Debriyaj - çalışmasını kontrol edin	-	-	-	-	-	-
Debriyaj teli - işlevini kontrol edin ve gerekirse ayarlayın (sadece kablolu debriyajla donatılmış modeller)	-	-	-	-	-	-
Debriyaj kolu pivotu - temizleyin/gresleyin			-	-	-	-
Valf boşlukları - kontrol edin/ayarlayın*					-	-
Eksantrik mili zamanlaması - kontrol edin/ayarlayın*					-	-
Jantlar ve Lastikler						
Tekerlekler - hasar kontrolü yapın	-	-	-	-	-	-
Lastik aşınması/lastik hasarı - kontrol edin	-	-	-	-	-	-
Lastik basınçları - kontrol edin/ayarlayın	-	-	-	-	-	-
Tekerlek rulmanları - aşınma/düzgün çalışma kontrolü yapın					-	-
Direksiyon ve Süspansiyon						
Direksiyon - serbest çalışmayı kontrol edin	-	-	-	-	-	-
Ön ve arka süspansiyon - hasar/sızıntı/düzgün çalışma açısından kontrol edin	-	-	-	-	-	-
Fener mili yatakları - kontrol edin/ayarlayın					-	-
Arka süspansiyon ünitesi ve bağlantısı - yağlayın (sadece tek arka süspansiyon üniteli modeller)					-	-
Çatal yağı - yenileyin						-
Sallanan kol mili - yağlayın						-
Frenler						
Fren sistemi - çalışmasını kontrol edin	-	-	-	-	-	-
Fren balataları - aşınma seviyelerini kontrol edin*	-	-	-	-	-	-
Fren hidroliği seviyeleri - kontrol edin	-	-	-	-	-	-

Operasyon açıklaması	Mil (km) cinsinden Kilometre Sayacı Okuması veya Zaman Periyodu, hangisi Önce gelirse					
		İlk Servis	Yıllık Hizmet	Kilometre Bazlı Hizmet		
	Günlük	600 Mil/6 Ay Servis	Yıl	10,000/30,000 Mil Servis	20.000 Mil Servis Hizmeti	40.000 Mil Servis Hizmeti
Fren hidroliği - yenileyin - kilometreye bakılmaksızın her 2 yılda bir*	Kilometreye bakılmaksızın her iki yılda bir					
Nihai Tahrik						
Tahrik zinciri gevşekliği - kontrol edin/ayarlayın	-	-	-	-	-	-
Tahrik zinciri - aşınma kontrolü*		-	-	-	-	-
Tahrik zinciri - yağlayın		-	-	-	-	-
Tahrik zinciri sürtünme şeridi - aşınma, çatlak veya hasar olup olmadığını kontrol edin*		-	-	-	-	-
Elektrik						
Işıklar, aletler ve elektrik sistemleri - kontrol edin/ ayarlayın	-	-	-	-	-	-
Genel						
Eğim açısı göstergeleri - aşınma kontrolü*	-	-	-	-	-	-
Orta ve/veya yan sehpa - aşınma/düzgün çalışma açısından kontrol edin	-	-	-	-	-	-
Göstergeler ve motor ECM'si - Triumph diyagnostik aracını kullanarak en son kalibrasyon indirmesini kontrol edin		-	-	-	-	-
Otomatik Tarama - Triumph arıza tespit aracını kullanarak tam bir Otomatik Tarama gerçekleştirin (bir müşteri kopyası yazdırın)		-	-	-	-	-
Bekleyen tüm Servis Bülteni ve garanti çalışmalarını gerçekleştirin		-	-	-	-	-
Yol testi gerçekleştirin		-	-	-	-	-
Servis kayıt defterini doldurun ve servis göstergesini sıfırlayın (varsa)		-	-	-	-	-

Motor Yağı

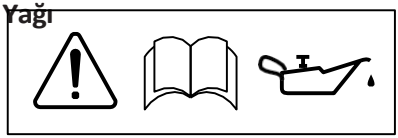

Uyarı

Motosikletin yetersiz, bozulmuş veya kirlenmiş motor yağı ile çalıştırılması motor aşınmasının hızlanmasına neden olur ve motor veya şanzımanın tutukluk yapmasına yol açabilir.

Motorun veya şanzımanın tutukluk yapması motosiklet kontrolünün aniden kaybedilmesine ve bir kazaya yol açabilir.

Motor, şanzıman ve debriyajın doğru çalışması için motor yağını doğru seviyede tutun ve motor yağı ile yağ filtresini planlı bakım gerekliliklerine uygun olarak değiştirin.

Motor Yağ Seviyesi Kontrolü

Uyarı

Motoru asla çalıştırmayın veya kapalı bir alanda çalıştırmayın.

Egzoz dumanı zehirlidir ve kısa bir süre içinde bilinç kaybına ve ölüme neden olabilir.

Motosikleti her zaman açık havada veya yeterli havalandırması olan bir alanda kullanın.

Uyarı

Motor yakın zamanda çalışmışsa, egzoz bileşenleri dokunulamayacak kadar sıcak olabilir.

Sıcak bileşenlerle temas açıkta kalan ciltte hasara neden olabilir.

Cildinizin zarar görmesini önlemek için egzoz sistemine dokunmadan önce daima sıcak parçaların soğumasını bekleyin.

Dikkat

Motorun yetersiz motor yağı ile çalıştırılması motorun hasar görmesine neden olur.

Düşük yağ basıncı göstergesi yanmaya devam ederse, motoru derhal durdurun ve durumu araştırın.

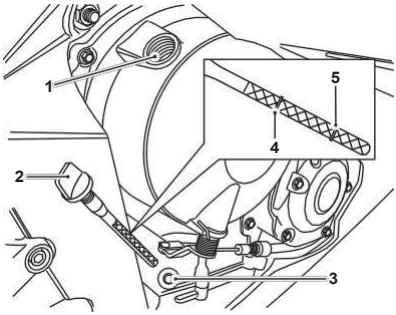

1. **Dolgu**
2. **Yağ çubuğu**
3. **Krank karterindeki yağ çubuğu konumu**
4. **Üst işaretleme**
5. **Alt işaretleme**

Motor yağı seviyesini kontrol etmek için:

- Motoru çalıştırın ve yaklaşık beş dakika rölantide çalıştırın.
- Motoru durdurun, ardından yağın soğuması için en az üç dakika bekleyin.
  Anlaştık.

Not

Motordaki yağ seviyesinin doğru bir göstergesi sadece motor normal çalışma sıcaklığındayken, motosiklet dik durumdayken (yan sehpada değil) ve yağ çubuğu tam olarak yerine vidalandığında gösterilir.

Karterdeki yağ çubuğu deliğinden yağ eklemeyin.

- Yağ çubuğunu çıkartın.
- Yağ seviyesi, yağ çubuğu üzerindeki çizgilerle gösterilir. Dolu olduğunda, gösterilen
  yağ seviyesi, yağ çubuğu üzerindeki üst işaret ile aynı seviyede olmalıdır.
- Yağ seviyesi alt işaretin altındaysa, doldurma tapasını çıkarın ve
  doğru seviyeye ulaşana kadar debriyaj kapağındaki doldurma tapası deliğinden her seferinde azar azar yağ ekleyin.
- Doğru seviyeye ulaşıldığında, doldurma tapasını takın ve sıkın.

Motor Yağı ve Filtre Değişimi

Uyarı

Motor yağı ile uzun süreli veya tekrarlanan temas cilt kuruluğuna, tahrişe ve dermatite yol açabilir.

Kullanılmış motor yağı, cilt kanserine yol açabilecek zararlı kirlilik içerir.

Her zaman uygun koruyucu giysiler giyin ve kullanılmış yağ ile cilt temasından kaçının.

Uyarı

Motor yağı sıcak olabilir.

Uygun koruyucu giysi, eldiven ve göz koruması kullanarak sıcak motor yağı ile temastan kaçının.

Sıcak motor yağı ile temas cildin haşlanmasına veya yanmasına neden olabilir.

Uyarı

Motor yakın zamanda çalışmışsa, egzoz bileşenleri dokunulamayacak kadar sıcak olabilir.

Sıcak bileşenlerle temas açıkta kalan ciltte hasara neden olabilir.

Cilt hasarını önlemek için, egzoz sistemine dokunmadan önce daima sıcak parçaların soğumasını bekleyin.

Motor yağı ve motor yağı filtresi planlı bakım gerekliliklerine uygun olarak değiştirilmelidir.

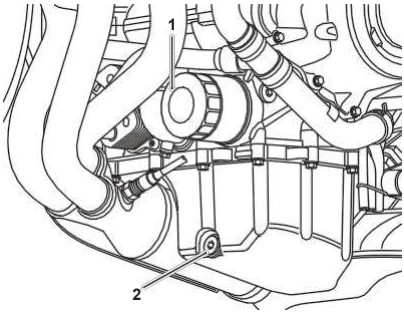

1. **Yağ filtresi**
2. **Yağ boşaltma tapası**

Motor yağını ve motor yağ filtresini değiştirmek için:

- Motoru iyice ısıtın ve ardından motoru durdurun ve
  Motosikleti düz bir zeminde dik konumda tutun.
- Motorun altına bir yağ boşaltma kabı yerleştirin.
- Yağ boşaltma tapasını çıkartın.
- Triumph servis aleti T3880313'ü kullanarak yağ filtresini sökün ve çıkarın.
  Eski yağ filtresini çevre dostu bir şekilde atın.
- Yeni yağın sızdırmazlık halkasına ince bir parça temiz motor yağı sürün
  Filtre. Yağ filtresini takın ve 10 Nm'ye kadar sıkın.
- Yağ tamamen boşaldıktan sonra, yeni bir sızdırmazlık rondelası takın.
  boşaltma tapası. Tahliye tapasını takın ve 25 Nm'ye kadar sıkın.

- Motoru yarı veya tam sentetik 10W/40 veya 10W/50 ile doldurun API SH (veya daha yüksek) ve JASO MA spesifikasyonlarını karşılayan motosiklet motor yağı, örneğin bazı ülkelerde Castrol Power RS Racing 4T 10W-40 (tam sentetik) olarak satılan Castrol Power 1 Racing 4T 10W-40 (tam sentetik) motor yağı.
- Motoru çalıştırın ve en az 30 saniye rölantide çalışmasını bekleyin.

⚠ Dikkat

Yağ motorun tüm parçalarına ulaşmadan motor devrinin rölantinin üzerine çıkarılması motorun hasar görmesine veya tutukluk yapmasına neden olabilir.

Motor devrini sadece motor yağının tam olarak dolaşmasını sağlamak için motoru 60 saniye çalıştırdıktan sonra yükseltin.

⚠ Dikkat

Motor yağ basıncı çok düşükse, düşük yağ basıncı uyarı ışığı yanacaktır. Motor çalışırken bu ışık yanmaya devam ederse, motoru derhal durdurun ve nedenini araştırın.

Motoru düşük yağ basıncı ile çalıştırmak motorun hasar görmesine neden olur.

- Düşük yağ basıncı uyarı lambasının kapalı kaldığından ve yağ basınç mesajı gösterge ekranında gösterilmez.
- Motoru durdurun ve yağ seviyesini tekrar kontrol edin. Gerekirse ayarlayın.

Kullanılmış Motor Yağı ve Yağ Filtrelerinin Bertarafı

Çevreyi korumak için, yağı yere, kanalizasyona veya kanalizasyona ya da su yollarına dökmeyin.

Kullanılmış yağ filtrelerini genel atıklarla birlikte atmayın. Şüpheniz varsa, yerel yetkilinizle iletişime geçin.

Motor Yağı Spesifikasyonu ve Sınıfı (10W/40 & 10W/50)

Triumph'un yüksek performanslı yakıt enjeksiyonlu motorları, bazı ülkelerde Castrol Power RS Racing 4T 10W-40 (tam sentetik) olarak satılan Castrol Power 1 Racing 4T 10W-40 (tam sentetik) motor yağı gibi API SH (veya daha yüksek) ve JASO MA spesifikasyonlarını karşılayan 10W/40 veya 10W/50 yarı veya tam sentetik motosiklet motor yağı kullanılmak üzere tasarlanmıştır.

Sürüş alanınızda kullanılacak doğru yağ viskozitesi (10W/40 veya 10W/50) için aşağıdaki tabloya bakın.

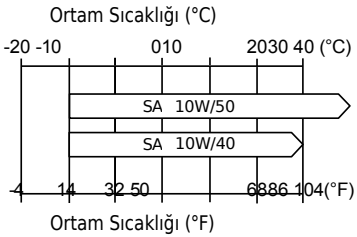

Yağ Viskozite Sıcaklık Aralığı

Motor yağına herhangi bir kimyasal katkı maddesi eklemeyin. Motor yağı aynı zamanda debriyajı da yağlar ve herhangi bir katkı maddesi debriyajın kaymasına neden olabilir.

Mineral, bitkisel, deterjansız yağ, hint bazlı yağlar veya gerekli spesifikasyona uymayan herhangi bir yağ kullanmayın. Bu yağların kullanımı ani ve ciddi motor hasarına neden olabilir.

Motor yağı değişimi veya tamamlama sırasında kartere yabancı madde girmediğinden emin olun.

Soğutma Sistemi

Etkili motor soğutması sağlamak için, motosikleti sürmeden önce her gün soğutma suyu seviyesini kontrol edin ve seviye düşükse soğutma suyunu tamamlayın.

Not

Motosiklet fabrikadan çıktığında D2053 soğutma sıvısı, yıl boyunca kullanılan Organik Katkı Teknolojisi (OAT olarak bilinir) soğutma sıvısı ile donatılmıştır. Turuncu renklidir ve %50 monoetilen glikol bazlı antifriz çözeltisi içerir.

Triumph tarafından sağlanan D2053 soğutma sıvısı -40°C'ye (-40°F) kadar donma koruması sağlar.

Korozyon İnhibitörleri

Uyarı

D2053 OAT soğutma sıvısı alüminyum motorlar ve radyatörler için uygun korozyon önleyiciler ve antifriz içerir. Soğutma sıvısını daima üreticinin talimatlarına uygun olarak kullanın.

Soğutma sıvısı insan vücudu için zararlı olan zehirli kimyasallar içerir.

Cilt veya göz ile teması ciddi tahrişe neden olabilir. Soğutma sıvısı ile çalışırken koruyucu eldiven, giysi ve göz koruması kullanın.

Soğutma sıvısı solunursa, kişiyi temiz havaya çıkarın ve rahat nefes almasını sağlayın. Şüphe veya kalıcı semptomlar durumunda tıbbi yardım alın.

Soğutma sıvısı cildinize bulaşırsa, derhal suyla yıkayın. Kirlenmiş giysileri çıkarın.

Soğutma sıvısı gözünüze kaçarsa, en az 15 dakika boyunca suyla yıkayın ve DERHAL TIBBİ YARDIM İSTEYİN.

Soğutma sıvısı yutulursa, ağzı suyla çalkalayın ve DERHAL TIBBİ YARDIM İSTEYİN.

SOĞUTMA SUYUNU ÇOCUKLARIN ERİŞEMEYECEĞİ YERLERDE SAKLAYIN.

Not

Triumph tarafından sağlanan D2053 OAT soğutma sıvısı önceden karıştırılmıştır ve soğutma sistemini doldurmadan veya ilave etmeden önce seyreltilmesi gerekmez.

Soğutma sistemini korozyondan korumak için soğutma sıvısında korozyon önleyici kimyasalların kullanılması şarttır.

Korozyon önleyici içeren bir soğutma sıvısı kullanılmazsa, soğutma sistemi su ceketinde ve radyatörde pas ve kireç birikecektir. Bu durum soğutma sıvısı geçişlerini tıkayacak ve soğutma sisteminin verimliliğini önemli ölçüde azaltacaktır.

Farklı tipteki soğutma sıvıları karıştırılmamalıdır. Farklı tipteki soğutma sıvılarının karıştırılması soğutma sıvısının performansını düşürecek ve ömrünü kısaltacaktır. Soğutma sıvısını değiştirirken, soğutma sisteminin temiz suyla iyice yıkanması önerilir.

Soğutma Sıvısı Seviye Kontrolü

Not

Soğutma sıvısı seviyesi motor soğukken (oda veya ortam sıcaklığında) kontrol edilmelidir.

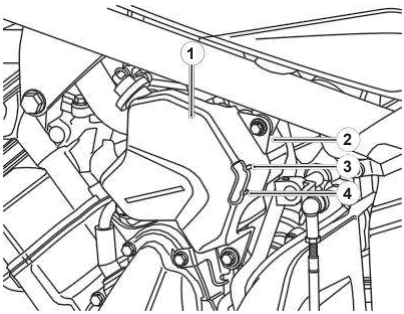

1. **Genleşme tankı kapağı**
2. **Genleşme tankı**
3. **MAX işareti**
4. **MIN işareti**

Soğutma sıvısı seviyesini kontrol etmek için:

- Motosikleti düz bir zemine ve dik bir konuma yerleştirin.
  Genleşme deposu motosikletin sol tarafından, yakıt deposunun altında ve önüne doğru görülebilir.
- Genleşme deposundaki soğutma sıvısı seviyesini kontrol edin.
  Soğutma sıvısı seviyesi
  MAX ve MIN işaretleri arasında olmalıdır.
- Soğutma sıvısı minimum seviyenin altındaysa, soğutma sıvısı seviyesi ayarlandı.

Soğutma Sıvısı Seviye Ayarı

⚠ Uyarı

Motor sıcakken genleşme deposunu veya radyatör basınç kapağını çıkarmayın.

Motor sıcakken radyatörün içindeki soğutma sıvısı da sıcak ve basınç altında olacaktır.

Bu sıcak, basınçlı soğutma sıvısı ile temas haşlanmalara ve cilt hasarına neden olur.

⚠ Dikkat

Soğutma sisteminde sert su kullanılırsa, motorda ve radyatörde kireç birikmesine neden olur ve soğutma sisteminin verimliliğini önemli ölçüde azaltır.

Soğutma sistemi verimliliğinin azalması motorun aşırı ısınmasına ve ciddi hasar görmesine neden olabilir.

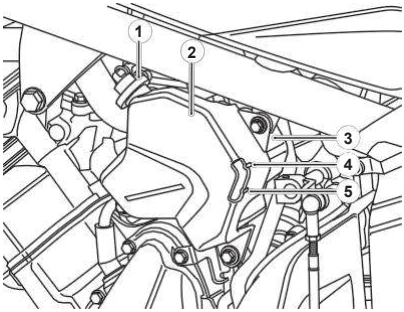

1. **Genleşme tankı kapağı**
2. **Genleşme tankı kapağı**
3. **Genleşme tankı**
4. **MAX işareti**
5. **MIN işareti**

Soğutma sıvısı seviyesini ayarlamak için:

- Motorun soğumasını bekleyin.
- Genleşme deposu kapağını çıkartın.
- Seviyeye ulaşana kadar doldurma deliğinden soğutma sıvısı karışımı ekleyin
  MAX işareti.
- Uzatma deposu kapağını tekrar takın.

Not

Soğutma sıvısı aşırı ısındığı için soğutma sıvısı seviyesi kontrol ediliyorsa, radyatördeki seviyeyi de kontrol edin ve gerekirse tamamlayın.

Acil bir durumda soğutma sistemine damıtılmış su eklenebilir. Ancak, soğutma sıvısı boşaltılmalı ve mümkün olan en kısa sürede önerilen soğutma sıvısı ile doldurulmalıdır.

Soğutma Sıvısı Değişimi

Soğutma suyunun yetkili bir Triumph bayisi tarafından planlı bakım gerekliliklerine uygun olarak değiştirilmesi tavsiye edilir.

Radyatör ve Hortumlar

Uyarı

Fan, motor çalışırken otomatik olarak çalışır.

Ellerinizi ve giysilerinizi daima fandan uzak tutun.

Dönen fan ile temas kazaya ve/veya kişisel yaralanmaya neden olabilir.

Dikkat

Araba yıkama tesisi veya ev tipi basınçlı yıkama makinesi gibi yüksek basınçlı su spreylerinin kullanılması radyatör kanatlarına zarar verebilir, sızıntılara neden olabilir ve radyatörün verimliliğini düşürebilir.

Radyatörün önüne veya soğutma fanının arkasına izinsiz aksesuarlar takarak radyatörden geçen hava akışını engellemeyin veya saptırmayın.

Radyatör hava akışının engellenmesi aşırı ısınmaya neden olarak motorda hasara yol açabilir.

Radyatör hortumlarında çatlak veya bozulma olup olmadığını ve gergi klipslerinin sıkılığını planlı bakım gerekliliklerine uygun olarak kontrol edin. Yetkili Triumph bayinizin kusurlu parçaları değiştirmesini sağlayın.

Radyatör ızgarasını ve kanatçıklarını böcekler, yapraklar veya çamurdan kaynaklanan engellere karşı kontrol edin. Tıkanıklıkları düşük basınçlı su

Gaz Kelebeği Kontrolü

Uyarı

Gaz kelebeği kontrolünün 'hissiyatındaki' değişikliklere karşı her zaman dikkatli olun ve herhangi bir değişiklik tespit edilirse gaz kelebeği sistemini yetkili bir Triumph bayisine kontrol ettirin.

Değişiklikler mekanizmadaki aşınmadan kaynaklanabilir ve bu da gaz kelebeği kontrolünün takılmasına neden olabilir.

Yapışan veya sıkışan bir gaz kelebeği kontrolü, motosiklet kontrolünün kaybedilmesine ve bir kazaya yol açacaktır.

Gaz Kelebeği Kontrolü

Uyarı

Motosikletin yapışmış veya hasarlı bir gaz kelebeği kumandası ile kullanılması, gaz kelebeği işlevini engelleyerek motosiklet kontrolünün kaybedilmesine ve bir kazaya neden olacaktır.

Yapışmış veya hasar görmüş bir gaz kelebeği kumandasının kullanılmaya devam edilmesini önlemek için, kumandayı daima yetkili Triumph bayinize kontrol ettirin.

Gaz kelebeğini incelemek için:

- Gaz kelebeğinin aşırı zorlama olmadan düzgün bir şekilde açıldığını kontrol edin ve takılmadan kapandığından emin olun. Bir sorun tespit edilirse veya herhangi bir şüphe varsa yetkili Triumph bayinize gaz kelebeği sistemini kontrol ettirin.
- Yanlış miktarda serbest oyun varsa, Triumph şunları yapmanızı önerir yetkili Triumph bayinizin incelemesini sağlayın.
- Hafifçe bastırıldığında gaz kelebeği kavramasında 1 - 2 mm boşluk olup olmadığını kontrol edin gaz kelebeğini ileri geri çevirerek.

Debriyaj

Motosiklet, kablo ile çalışan bir debriyaj ile donatılmıştır.

Debriyaj kolunda aşırı boşluk varsa, debriyaj tam olarak ayrılmayabilir. Bu, vites değiştirmede ve boş vitesi seçmede zorluğa neden olur. Bu durum motorun durmasına ve motosikletin kontrolünün zorlaşmasına neden olabilir.

Tersine, debriyaj kolunda yetersiz boşluk varsa debriyaj tam olarak kavramayabilir, debriyajın kaymasına neden olur, bu da performansı düşürür ve debriyajın erken aşınmasına neden olur.

Debriyaj kolu boşluğu planlı bakım gerekliliklerine uygun olarak kontrol edilmelidir.

Debriyaj Kontrolü

Kolda 2 - 3 mm debriyaj kolu boşluğu olup olmadığını kontrol edin.

Yanlış miktarda serbest oyun varsa, ayarlamalar yapılmalıdır.

Debriyaj Ayarı

Debriyajı ayarlamak için:

▼ Doğru miktarda debriyaj kolu serbest kalana kadar ayar manşonunu çevirin
oyun elde edilir.

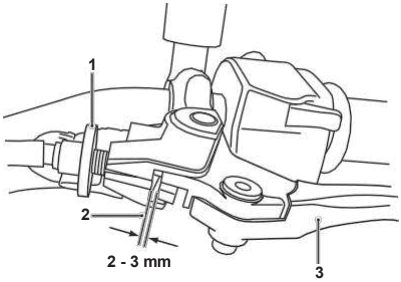

1. **Debriyaj kolu**
2. **Ayarlayıcı manşon (kilit somunu tamamen serbest)**
3. **Doğru boşluk 2-3 mm**

▼ Kolda 2 - 3 mm debriyaj kolu boşluğu olup olmadığını kontrol edin.

▼ Yanlış miktarda serbest oyun varsa, ayarlamalar yapılmalıdır yapılmış.

▼ Kol ayarlayıcısı kullanılarak doğru ayar yapılamıyorsa
kablonun alt ucundaki kablo ayarlayıcısı.

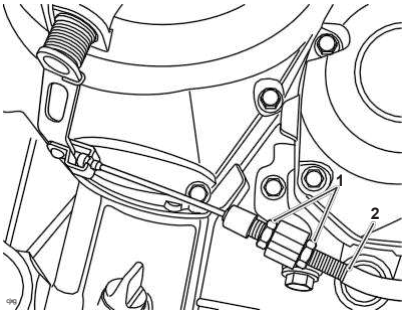

1. **Ayarlayıcı kilit somunları**
2. **Debriyaj dış kablosu**

▾ Ayarlayıcı kilit somununu gevşetin.

▾ Dış kablo ayarlayıcısını, debriyajda 2 - 3 mm serbest boşluk kalacak şekilde çevirin
kaldıraç.

▾ Kilit somununu 3,5 Nm'ye kadar sıkın.

Tahrik Zinciri

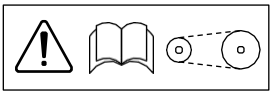

Uyarı

Gevşek veya aşınmış bir zincir ya da dişlilerden kopan veya fırlayan bir zincir motor dişlisine takılabilir veya arka tekerleği kilitleyebilir.

Motor dişlisine takılan bir zincir sürücüyü yaralar ve motosiklet kontrolünün kaybedilmesine ve kazaya neden olur.

Benzer şekilde, arka tekerleğin kilitlenmesi motosiklet kontrolünün kaybedilmesine ve bir kazaya yol açacaktır.

Güvenlik ve aşırı aşınmayı önlemek için tahrik zinciri planlanmış bakım gerekliliklerine uygun olarak kontrol edilmeli, ayarlanmalı ve yağlanmalıdır. Yüksek hızda sürüş, tuzlu veya yoğun karla kaplı yollar gibi aşırı koşullar için kontrol, ayar ve yağlama daha sık yapılmalıdır.

Zincir çok aşınmışsa veya yanlış ayarlanmışsa (çok gevşek veya çok sıkı) zincir dişlilerden fırlayabilir veya kopabilir. Bu nedenle, aşınmış veya hasar görmüş zincirleri daima yetkili bir Triumph satıcısı tarafından sağlanan orijinal Triumph parçaları kullanarak değiştirin.

Tahrik Zinciri Yağlaması

Her 200 milde (300 km) ve ayrıca yağışlı havalarda, ıslak yollarda veya zincirin kuru göründüğü herhangi bir zamanda sürüşten sonra yağlama gereklidir.

Tahrik zincirini yağlamak için:

- Özel tahrik zinciri yağlayıcısını tavsiye edildiği şekilde kullanın. Teknik özellikler bölümü.
- Silindirlerin yanlarına yağlayıcı sürün ve ardından motosikletin en az sekiz saat boyunca kullanılmadan bekletin (gece boyunca idealdir). Bu, yağlayıcının tahrik zinciri O-ringlerine vb. nüfuz etmesini sağlayacaktır.
- Sürüşten önce, fazla yağlayıcıyı silin.
- Tahrik zinciri özellikle kirliyse, önce temizleyin ve ardından yağlayıcı uygulayın yukarıda belirtildiği gibi.

⚠ Dikkat

Tahrik zincirini temizlemek için basınçlı yıkama makinesi kullanmayın, aksi takdirde tahrik zinciri bileşenleri zarar görebilir.

Tahrik Zinciri Serbest Hareket Kontrolü

⚠ Uyarı

Motosikletin sabitlendiğinden ve yeterince desteklendiğinden emin olun.

Doğru şekilde desteklenmiş bir motosiklet düşmesini önlemeye yardımcı olacaktır.

Dengesiz bir motosiklet düşerek operatörün yaralanmasına veya motosikletin hasar görmesine neden olabilir.

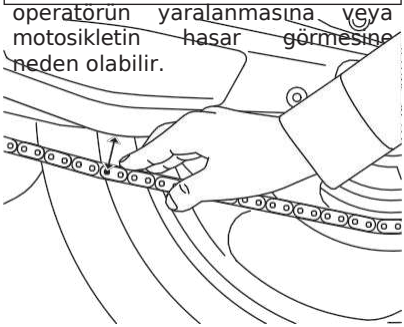

Tahrik zincirinin serbest hareketini kontrol etmek için:

- Motosikleti düz bir zemine yerleştirin ve dik bir şekilde tutun üzerinde ağırlık olmadan konumlandırın.
- Motosikleti iterek arka tekerleği döndürün ve aşağıdaki konumu bulun zincir en sıkıdır.
- Zincir üzerine baskı uygulayarak zinciri gerin.
- Salıncak kolunun altından zincirin ortasına kadar ölçün pimi, şekilde gösterildiği gibi.
- Ölçüm 43 - 55 mm aralığında olmalıdır.
- Ölçüm aralığı aşarsa, zincirin değiştirilmesi gerekir ayarlanmış, bkz. sayfa 109.

Tahrik Zinciri Serbest Hareket Ayarı

Uyarı

Motosikletin güvenli olmayan ayarlayıcı kilit somunları veya gevşek tekerlek mili ile çalıştırılması motosikletin dengesinin ve yol tutuşunun bozulmasına neden olabilir.

Bu denge ve yol tutuş bozukluğu kontrol kaybına veya kazaya neden olabilir.

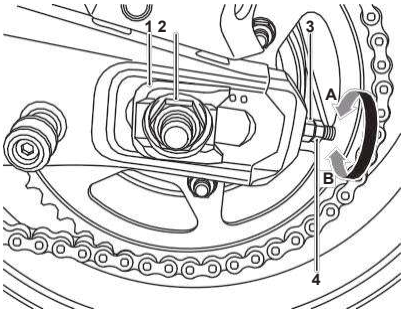

1. **Mil ayarlayıcı**
2. **Arka tekerlek mili somunu**
3. **Ayarlayıcı somun**
4. **Ayarlayıcı kilit somunu**

Tahrik zinciri serbest hareket ölçümü yanlışsa, ayarlamalar aşağıdaki gibi yapılmalıdır:

- Arka tekerlek mili somununu gevşetin.
- Hem sol hem de sağ tahrik tarafındaki ayarlayıcı kilit somununu gevşetin zincir ayarlayıcıları.
- Sol ve sağ ayar somunlarını saat yönünde (A) çevirerek tahrik zinciri serbest hareketini azaltmak ve saat yönünün tersine (B) tahrik zinciri serbest hareketini artırmak için.
- Sol ve sağ ayar somunlarının her ikisinin de aynı ölçüm.
- Doğru miktarda tahrik zinciri serbest hareketi ayarlandığında (43 mm), arka tekerlek mili somununu 110 Nm'ye kadar sıkın.
- Tahrik zinciri ayar kontrolünü tekrarlayın. Gerekirse yeniden ayarlayın.
- Sol ve sağ taraftaki ayar somunlarını 3 Nm'ye kadar sıkın.
- Ayarlayıcı somunlarını yerinde tutun ve ayarlayıcı kilit somunlarını 15 Nm.
- Tahrik zinciri ayar kontrolünü tekrarlayın. Gerekirse yeniden ayarlayın.
- Arka frenin etkinliğini kontrol edin. Gerekirse düzeltin.

Uyarı

Motosikleti arızalı frenlerle kullanmak tehlikelidir; motosikleti tekrar sürmeye başlamadan önce yetkili Triumph bayinizin düzeltici önlem almasını sağlamalısınız.

Düzeltici önlem alınmaması frenleme verimliliğini azaltarak motosiklet kontrolünün kaybedilmesine veya bir kazaya yol açabilir.

Tahrik Zinciri ve Dişli Aşınma Kontrolü

Uyarı

Tahrik zinciri bakımını asla ihmal etmeyin ve tahrik zincirlerini daima yetkili bir Triumph bayisine taktırın.

Triumph Parça Kataloğunda belirtildiği gibi Triumph tarafından sağlanan orijinal bir tahrik zinciri kullanın.

Onaylanmamış tahrik zincirlerinin kullanılması tahrik zincirinin kırılmasına veya tahrik zincirinin dişlilerden fırlayarak motosiklet kontrolünün kaybedilmesine veya bir kazaya yol açmasına neden

Dikkat

Dişlilerin aşınmış olduğu tespit edilirse, dişlileri ve tahrik zincirini her zaman birlikte değiştirin.

Tahrik zincirini de değiştirmeden aşınmış dişlileri değiştirmek, yeni dişlilerin erken aşınmasına yol açacaktır.

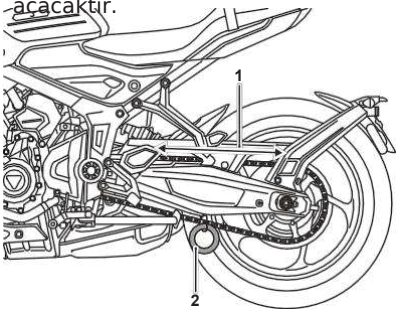

1. **20 bağlantı üzerinden ölçüm yapın**
2. **Ağırlık**

Tahrik zinciri ve dişli aşınmasını incelemek için:

- Zincir korumasını çıkartın.
- Zincire 10 - 20 kg (20 - 40 lb) ağırlık asarak zinciri gerdirin
  Zincir.
- Zincirin düz kısmındaki 20 baklanın uzunluğunu pimden itibaren ölçün
  1. pimin merkezinden 21. pimin pim merkezine kadar. Zincir düzensiz bir şekilde aşınabileceğinden, birkaç yerde ölçüm yapın.
- Uzunluk maksimum servis sınırı olan 319 mm'yi aşarsa, zincir değiştirilmelidir.
- Arka tekerleği döndürün ve tahrik zincirinde hasarlı makara olup olmadığını kontrol edin,
  ve gevşek pimler ve bağlantılar.
- Ayrıca dişlileri düzensiz veya aşırı aşınmış veya
  Hasarlı dişler.

Aşınmış Diş (Motor Dişlisi)

Aşınmış Diş (Arka Dişli)

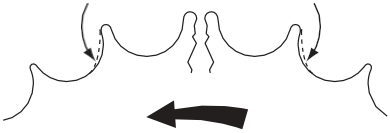

(Dişli aşınması örnekleme amacıyla abartılmıştır)

ccol

- Herhangi bir düzensizlik varsa, tahrik zincirini ve/veya dişlileri
  yetkili bir Triumph bayisi tarafından değiştirilmelidir.
- Sabitleme parçalarını 4 Nm'ye kadar sıkarak zincir korumasını tekrar takın.

Frenler

Yeni Fren Balatalarının ve Disklerinin Alıştırılması

Uyarı

Fren balataları her zaman tekerlek seti olarak değiştirilmelidir. Aynı tekerleğe iki kaliperin takıldığı ön tarafta, her iki kaliperdeki tüm fren balatalarını değiştirin.

Balataların tek tek değiştirilmesi frenleme verimliliğini azaltacak ve bir kazaya neden olabilecektir.

Yedek fren balataları takıldıktan sonra, yeni balatalar "alışana" kadar çok dikkatli sürün.

Yeni fren diskleri ve balataları, disklerin ve balataların performansını ve uzun ömürlülüğünü optimize edecek dikkatli bir alıştırma dönemi gerektirir. Yeni balataların ve disklerin alıştırılması için önerilen mesafe 200 mildir (300 km).

Bu süre zarfında aşırı fren yapmaktan kaçının, dikkatli sürün ve daha uzun fren mesafelerine izin verin.

Ön Fren Aşınma Kontrolü

Uyarı

Yeni tescilli marka fren balataları takılıyorsa, fren balatasının fren destek plakasının tabloda gösterilen belirtilen kalınlıkta olup olmadığını kontrol edin.

Fren destek plakası belirtilen kalınlıktan daha az olan fren balatalarının takılması, aşındıkça fren balatasının olası kaybı nedeniyle fren arızasına neden olabilir.

Fren balataları aşağıdakilere uygun olarak kontrol edilmelidir ile planlanmış gereklilikler ve minimum servis kalınlığına kadar veya ötesinde aşınmışsa değiştirilmelidir.

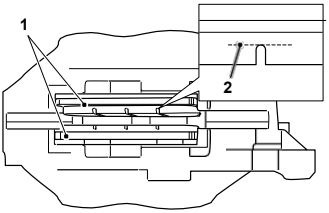

cbmz_1

1. **Taşıyıcı plaka**
2. **Fren balatası**

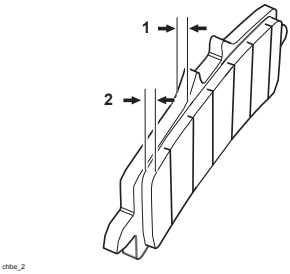

1. **Taşıyıcı plaka**
2. **Fren balatası**

Bu model için Triumph tarafından tedarik edilen fren balataları, önerilen kalınlıkta taşıyıcı plakaya sahip olacaktır. Yedek fren balatalarının her zaman Triumph bayiniz tarafından tedarik edilmesini ve takılmasını sağlayın.

Herhangi bir fren balatasının balata kalınlığı tabloda belirtilenden azsa, tekerlekteki tüm fren balatalarını değiştirin.

Minimum Fren Balatası Kalınlığı	1,5 mm
Minimum Taşıyıcı Plaka Kalınlığı	4.0 mm
Minimum Servis Kalınlığı (Fren Balatası Balatası ve Taşıyıcı Plaka)	5,5 mm

Arka Fren Aşınma Kontrolü

Uyarı

Yeni tescilli marka fren balataları takılıyorsa, fren balatasının fren destek plakasının tabloda gösterilen belirtilen kalınlıkta olup olmadığını kontrol edin.

Fren destek plakası belirtilen kalınlıktan daha az olan fren balatalarının takılması, aşındıkça fren balatasının olası kaybı nedeniyle fren arızasına neden olabilir.

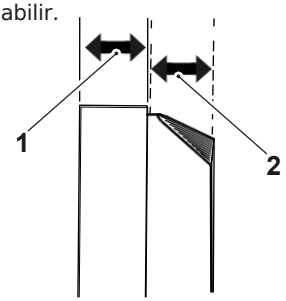

1. **Taşıyıcı plaka**
2. **Fren balatası**

Triumph tarafından tedarik edilen fren balataları, önerilen kalınlıkta taşıyıcı plakaya sahip olacaktır. Yedek fren balatalarının her zaman Triumph bayiniz tarafından tedarik edilmesini ve takılmasını sağlayın.

Herhangi bir fren balatasının balata kalınlığı tabloda belirtilenden azsa, tekerlekteki tüm fren balatalarını değiştirin.

Minimum Fren Balatası Kalınlığı	1,5 mm
Minimum Taşıyıcı Plaka Kalınlığı	3.0 mm
Minimum Servis Kalınlığı (Fren Balatası Balatası ve Taşıyıcı Plaka)	4,5 mm

Disk Fren Hidroliği

Uyarı

Fren hidroliği higroskopiktir, yani havadaki nemi emer.

Emilen nem, fren hidroliğinin kaynama noktasını büyük ölçüde düşürerek frenleme veriminin azalmasına neden olur.

Bu nedenle, fren hidroliğini daima planlı bakım gerekliliklerine uygun olarak değiştirin.

Her zaman kapalı bir kaptaki yeni fren hidroliğini kullanın ve asla kapalı olmayan veya daha önce açılmış bir kaptaki hidroliği kullanmayın.

Farklı marka veya derecelerde fren hidroliğini karıştırmayın.

Fren armatürleri, contaları ve bağlantıları etrafında sıvı sızıntısı olup olmadığını ve ayrıca fren hortumlarında yarık, bozulma ve hasar olup olmadığını kontrol edin.

Sürüşten önce her zaman arızaları giderin.

Bu maddelerden herhangi birine uyulmaması ve bunlara göre hareket edilmemesi, kontrol kaybına ve kazaya yol açan tehlikeli bir sürüş durumuna neden olabilir.

Uyarı

ABS çalışmıyorsa, fren sistemi ABS donanımlı olmayan bir fren sistemi olarak çalışmaya devam edecektir.

Bu durumda, çok sert frenleme tekerleklerin kilitlenmesine neden olarak kontrol kaybına ve kazaya yol açacaktır.

Hızı azaltın ve gösterge ışığı yanarken gerekenden daha uzun süre sürüşe devam etmeyin. Arızanın kontrol edilmesi ve giderilmesi için mümkün olan en kısa sürede yetkili bir Triumph bayisine başvurun.

Her iki haznedeki fren hidroliği seviyesini kontrol edin ve fren hidroliğini uygun şekilde değiştirin ile planlı bakım gereksinimleri. Yalnızca Teknik Özellikler bölümünde önerilen DOT 4 sıvısını kullanın. Fren hidroliği nem veya başka kirleticilerle kirlendiğinde veya kirlendiğinden şüphelenildiğinde de değiştirilmelidir.

Not

ABS fren sisteminin havasını almak için özel bir alet gereklidir. Fren hidroliğinin yenilenmesi veya hidrolik sistemin bakıma ihtiyacı olduğunda yetkili Triumph bayinize başvurun.

Ön Fren Hidroliği Seviyesinin Kontrolü ve Ayarlanması

Uyarı

Her iki sıvı haznesindeki sıvı seviyesinde kayda değer bir düşüş varsa, sürüşten önce tavsiye almak için yetkili Triumph bayinize danışın.

Bitmiş fren hidroliği seviyeleri veya fren hidroliği sızıntısı ile sürüş tehlikelidir ve fren performansının düşmesine neden olarak motosiklet kontrolünün kaybedilmesine ve bir kazaya yol açabilir.

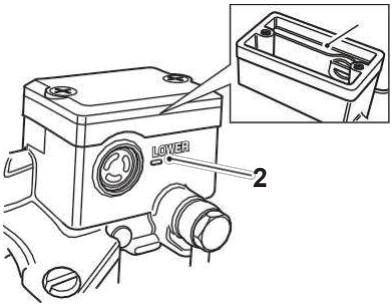

1. **Ön fren hidroliği haznesi, üst seviye çizgisi**
2. **Alt seviye hattı**

Ön fren hidroliği seviyesini kontrol etmek için:

- Aracın ön tarafındaki camdan görülebilen fren hidroliği seviyesini kontrol edin
  Rezervuar birimi.
- Fren hidroliği seviyesi üst ve alt seviye arasında tutulmalıdır
  çizgileri (rezervuar yatay tutulur).

Fren hidroliği seviyesini ayarlamak için:

- Rezervuar kapağı tespit vidalarını açın ve rezervuar kapağını çıkarın
  ve diyafram contası.
- Yeni DOT 4 fren hidroliği kullanarak hazneyi üst seviye çizgisine kadar doldurun.
  kapalı bir kap.
- Diyafram contasının doğru olduğundan emin olarak rezervuar kapağını tekrar takın
  rezervuar kapağı ile rezervuar gövdesi arasına yerleştirilmiştir.
- Rezervuar kapağı tespit vidalarını 1 Nm'ye kadar sıkın.

Arka Fren Hidroliği Seviyesinin Kontrolü ve Ayarlanması

Uyarı

Her iki sıvı haznesindeki sıvı seviyesinde kayda değer bir düşüş varsa, sürüşten önce tavsiye almak için yetkili Triumph bayinize danışın.

Bitmiş fren hidroliği seviyeleri veya fren hidroliği sızıntısı ile sürüş tehlikelidir ve fren performansının düşmesine neden olarak motosiklet kontrolünün kaybedilmesine ve bir kazaya yol açabilir.

Rezervuar motosikletin sağ tarafından, susturucunun ilerisinde, sürücü koltuğunun altında görülebilir.

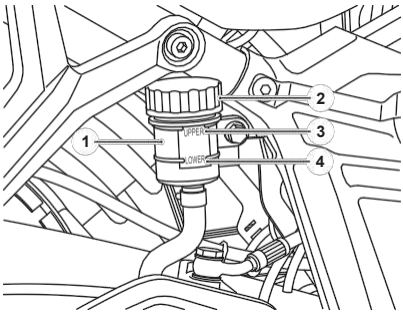

1. **Arka fren hidroliği haznesi**
2. **Rezervuar kapağı**
3. **Üst seviye hattı**
4. **Alt seviye hattı**

Arka fren hidroliği seviyesini kontrol etmek için:

- Haznede görünen fren hidroliği seviyesini kontrol edin.
- Fren hidroliği seviyesi üst ve alt seviye arasında tutulmalıdır hatları (rezervuar yatay

tutulur). Arka fren hidroliği

seviyesini ayarlamak için:

- Rezervuar kapağını açın ve diyafram contasını çıkarın.
- Yeni DOT 4 fren hidroliği kullanarak hazneyi üst seviye çizgisine kadar doldurun.
  kapalı bir kap.
- Diyafram contasının doğru olduğundan emin olarak rezervuar kapağını tekrar takın
  takıldı.

Fren Lambası Anahtarları

Uyarı

Arızalı fren lambaları ile motosiklet kullanmak yasa dışı ve tehlikelidir.

Fren lambaları arızalı bir motosikletin kullanılması sonucunda sürücünün ve diğer yol kullanıcılarının yaralanmasına neden olan bir kaza meydana gelebilir.

Fren lambası, ön veya arka fren tarafından bağımsız olarak etkinleştirilir. Kontak AÇIK konumdayken, ön fren kolu çekildiğinde veya arka fren pedalına basıldığında fren lambası çalışmazsa, yetkili Triumph bayinizin arızayı araştırmasını ve gidermesini sağlayın.

Aynalar

Uyarı

Motosikletin yanlış ayarlanmış aynalarla kullanılması tehlikelidir.

Motosikletin yanlış ayarlanmış aynalarla kullanılması, motosikletin arkasını görme kaybına neden olacaktır. Yeterli arka görüş olmadan motosiklet kullanmak tehlikelidir.

Motosikleti sürmeden önce aynaları daima yeterli arka görüş sağlayacak şekilde ayarlayın.

Uyarı

Motosikleti sürerken asla aynaları temizlemeye veya ayarlamaya çalışmayın. Motosikleti sürerken sürücünün ellerini gidondan çekmesi, sürücünün motosikletin kontrolünü sürdürme yeteneğini azaltacaktır.

Motosiklet sürerken aynaları temizlemeye veya ayarlamaya çalışmak motosikletin kontrolünün kaybedilmesine ve bir kazaya neden olabilir.

Aynaları sadece hareketsizken temizlemeye veya ayarlamaya çalışın.

Bar Ucu Aynalı Modeller

Uyarı

Bar ucu aynalarının yanlış ayarlanması, ayna kolunun yakıt deposuna, fren veya debriyaj kollarına veya motosikletin diğer parçalarına temas etmesine neden olabilir.

Bu, fren veya debriyaj kolunun çalışmasını kısıtlayacak veya direksiyon hareketini kısıtlayarak motosiklet kontrolünün kaybedilmesine ve bir kazaya neden olacaktır.

Motosikletin herhangi bir parçasına temas etmediklerinden emin olmak için aynaları gerektiği gibi ayarlayın. Ayarlamadan sonra, aynaların yakıt deposuna, fren veya debriyaj kollarına veya motosikletin diğer

Dikkat

Bar ucu aynalarının yanlış ayarlanması, ayna kolunun yakıt deposuna, fren veya debriyaj kollarına veya motosikletin diğer parçalarına temas etmesine neden olabilir.

Bu, yakıt deposunun, fren veya debriyaj kollarının veya motosikletin diğer parçalarının hasar görmesine neden olacaktır.

Motosikletin herhangi bir parçasına temas etmediklerinden emin olmak için aynaları gerektiği gibi ayarlayın. Ayarlamadan sonra, aynaların yakıt deposuna, fren veya debriyaj kollarına veya motosikletin diğer parçalarına temas etmediğini kontrol ederken gidonu sola ve sağa tam kilitle hareket ettirin.

Sağa tam kilitle hareket ettirin.

Bar ucu aynaları yetkili Triumph bayiniz tarafından ayarlanacaktır ve normalde herhangi bir ayar gerektirmeyecektir. Ayarlama gerekirse, aynayı ayna kolunun dikey bölümünden ölçülen 75°'den fazla döndürmeyin.

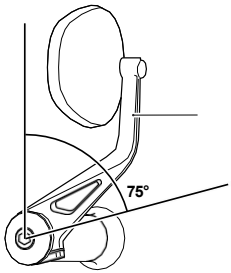

1. **Ayna kolu dikey bölümü**

Direksiyon

Dikkat

Kontrol sırasında motosikletin düşmesi sonucu yaralanma riskini önlemek için, motosikletin uygun bir destek üzerinde sabitlendiğinden ve sabitlendiğinden emin olun.

Motosikletin dengesizleşmesine ve destekten düşerek yaralanmaya neden olabileceğinden, her bir tekerleğe aşırı güç uygulamayın veya her bir tekerleği kuvvetlice sallamayın.

Destek bloğunun konumunun motosiklete zarar vermeyeceğinden emin olun.

Direksiyon Denetimi

Uyarı

Motosikletin yanlış ayarlanmış veya arızalı direksiyon (başlık) yatakları ile sürülmesi tehlikelidir ve motosiklet kontrolünün kaybedilmesine ve kazaya neden olabilir.

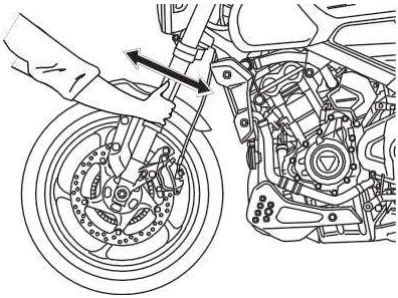

Direksiyonun Serbest Oynama Açısından İncelenmesi

Direksiyonu incelemek için:

- Motosikleti düz bir zemine dik bir şekilde yerleştirin.
- Ön tekerleği yerden kaldırın ve motosikleti destekleyin.
- Motosikletin ön tarafında dururken, motosikletin alt ucunu tutun.
  ön çatalların dış borusunu ileri ve geri hareket ettirmeye çalışın.
- Direksiyon (mesnet) yataklarında herhangi bir serbest boşluk tespit edilirse,
  Sürüşten önce yetkili Triumph bayinizden herhangi bir arızayı kontrol etmesini ve gidermesini isteyin.
- Desteği çıkarın ve motosikleti yan sehpaya yerleştirin.

Tekerlek Rulmanlarının Kontrolü

Uyarı

Aşınmış veya hasar görmüş ön veya arka tekerlek rulmanlarıyla sürüş tehlikelidir ve yol tutuşunun bozulmasına ve dengesizliğe neden olarak kazaya yol açabilir.

Şüpheniz varsa, motosikleti sürmeden önce yetkili bir Triumph bayisine kontrol ettirin.

Tekerlek yatakları planlı bakım tablosunda belirtilen aralıklarla kontrol edilmelidir.

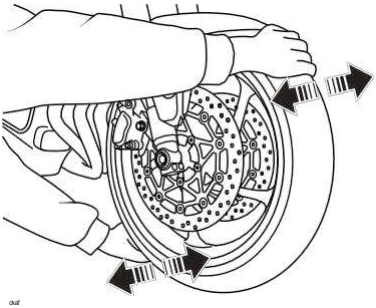

Tekerlek Yataklarının İncelenmesi

Tekerlek yataklarını incelemek için:

- Motosikleti düz bir zemine dik bir şekilde yerleştirin.
- Ön tekerleği yerden kaldırın ve motosikleti destekleyin.
- Standingat ve yan . motosikletin üst kısmını hafifçe sallayın ön tekerleği bir yandan diğer yana çevirin.
- Herhangi bir serbest boşluk tespit edilirse, yetkili Triumph bayinizden şunları yapmasını isteyin sürüşten önce herhangi bir arızayı inceleyin ve düzeltin.
- Kaldırma tertibatını yeniden konumlandırın ve arka taraf için prosedürü tekrarlayın Tekerlek.
- Desteği çıkarın ve motosikleti yan sehpaya yerleştirin.

Not

Ön veya arka tekerlekteki tekerlek yatakları tekerlek göbeğinde oynamaya izin veriyorsa, gürültülüyse veya tekerlek düzgün dönmüyorsa, yetkili Triumph bayinize tekerlek yataklarını kontrol ettirin.

Süspansiyon

Uyarı

Motosikletin arızalı veya hasarlı süspansiyonla sürülmesi tehlikelidir ve kontrol kaybına ve kazaya yol açabilir.

Uyarı

Asla süspansiyon ünitelerinin herhangi bir parçasını sökmeye çalışmayın

Tümü askıya alma birimler basınçlı yağ içerir.

Basınçlı yağ ile temas sonucu cilt ve göz hasarları oluşabilir.

Ön Süspansiyon

Ön süspansiyon ayarlanabilir değildir.

Ön Çatal Kontrolü

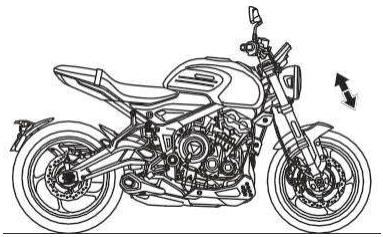

Ön Çatalların İncelenmesi

Ön çatalları incelemek için:

- Motosikleti düz bir zemine yerleştirin.
- Gidonu tutarken ve ön freni uygularken, pompayı çatalları birkaç kez yukarı ve aşağı hareket ettirin.
- Pürüzlülük veya aşırı sertlik tespit edilirse, yetkili servisinize danışın. Triumph satıcısı.
- Her çatalda herhangi bir hasar belirtisi, sürgüde çizik olup olmadığını kontrol edin yüzeyinde veya yağ sızıntıları için.
- Herhangi bir hasar veya sızıntı tespit edilirse bir yetkili Triumph Bayi.

Arka Süspansiyon Ayarları

Motosiklet fabrikadan, süspansiyon ayarları tablosunda gösterildiği gibi tüm süspansiyon ayarları Solo Sürüş ayarına ayarlanmış olarak teslim edilir. Solo Sürüş süspansiyon ayarları genel, yalnız sürüş için konforlu bir sürüş ve iyi kullanım özellikleri sağlar.

Süspansiyon ayarları tablosunda gösterilen ayrıntılar yalnızca bir kılavuzdur. Ayar gereksinimleri sürücü ve yolcu ağırlığına ve kişisel tercihlere göre değişebilir.

Trident Yay Ön Yük Ayarları

Yükleme Durumu	Yay Ön Yükü[1]
Yalnız Binicilik	1
Aksesuarlar/Yükleme ile Solo Sürüş (limitleri aşmayan)	1
Sürücü ve Yolcu	7
Sürücü ve Yolcu ile Aksesuarlar/Yükleme (limitleri aşmayan)	7

[1] Konum 1 minimum (tamamen saat yönünde) ve konum 7 maksimumdur (tamamen saat yönünün tersine).

Tiger Sport Yay Ön Yük Ayarları

Yükleme Durumu	Yay Ön Yükü[1]
Yalnız Binicilik	MIN
Aksesuarlar/Yükleme ile Solo Sürüş (limitleri aşmayan)	30
Sürücü ve Yolcu	MAX
Sürücü ve Yolcu ile Aksesuarlar/Yükleme (limitleri aşmayan)	MAX

[1] Saat yönünün tam tersi konumdan saat yönünde ayarlayıcı klik sayısı, ilk durdurmanın (klik) bir olarak sayıldığına dikkat edin.

Arka Süspansiyon Yayı Ön Yük Ayarı

Sadece Trident

Yay ön yük ayarlayıcısı arka süspansiyon ünitesinin alt kısmında bulunur.

Arka ayarlayıcı ayarları birden itibaren sayılır, birinci konum ayarlayıcı tamamen saat yönünde çevrilmiş durumdadır. Birinci konum minimum yay ön yükü miktarını verir. Toplamda yedi ayarlayıcı konumu vardır. Yedinci konum maksimum yay ön yükü miktarını verir.

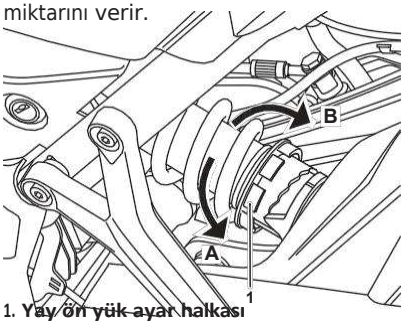

1. **Yay ön yük ayar halkası**

A. Saat yönünün tersine

B. Saat yönünde

Arka süspansiyon yayı ön yük ayarını değiştirmek için:

- Alet setinde verilen C anahtarını bulun.
- C anahtarını yay ön yük ayar halkasının yuvalarına yerleştirin.
- Yay ön yük ayar halkasını saat yönünün tersine çevirin (A yönünde gösterilmiştir) diyagramda) yay ön yükünü artırmak için motosikletin sol tarafına doğru.
- Yay ön yük ayar halkasını saat yönünde çevirin (B yönünde gösterilmiştir) diyagramda) motosikletin sağ tarafına doğru yay ön yükünü azaltmak için.

Arka Süspansiyon Yayı Ön Yük Ayarı

Sadece Tiger Sport

Yay ön yük ayarlayıcısı arka süspansiyon ünitesinin yanında bulunur ve motosikletin sol tarafından erişilebilir.

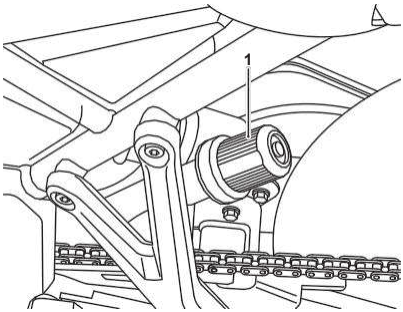

1. Yay Ön Yük Ayarlayıcısı

Arka süspansiyon yayı ön yük ayarını değiştirmek için:

- Yay ön yük ayarlayıcısını saat yönünde sağa doğru çevirin yay ön yükünü arttırmak için motosikletin yan tarafına yerleştirin.
- Yay ön yük ayarlayıcısını sola doğru saat yönünün tersine çevirin yay ön yükünü azaltmak için motosikletin yan tarafına yerleştirin.

Bank Açısı Göstergeleri

⚠ Uyarı

Eğim açısı göstergelerini her zaman maksimum limitlerine kadar aşınmadan önce değiştirin.

Maksimum sınırın ötesinde aşınmış eğim açısı göstergelerine sahip bir motosikletin kullanılması, motosikletin güvenli olmayan bir açıya eğilmesine izin verecektir.

Güvenli olmayan bir açıya eğilmek dengesizliğe, motosiklet kontrolünün kaybedilmesine ve kazaya neden olabilir.

Eğim açısı göstergeleri sürücünün ayak dayama yerlerinde bulunur.

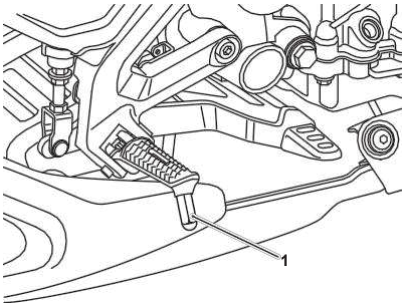

1. Bank açısı göstergesi

Eğim açısı göstergeleri, kalan uzunlukları maksimum aşınma sınırı olan 15 mm'ye kadar aşındığında değiştirilmelidir. Maksimum aşınma sınırı, bank açısı göstergesi üzerindeki bir olukla gösterilir.

Eğim açısı göstergelerinde aşınma olup olmadığını düzenli olarak kontrol edin.

Lastikler

Bu model iç lastiksiz lastikler, supaplar ve jantlarla donatılmıştır. Sadece 'TUBELESS' işaretli lastikleri ve 'SUITABLE FOR TUBELESS TYRES' işaretli jantlardaki tubeless supapları kullanın.

Uyarı

İç lastiksiz jantlara iç lastik tipi lastikler takmayın.

Damak yerine oturmaz ve lastikler jantlar üzerinde kayarak motosiklet kontrolünün kaybedilmesine ve kazaya neden olabilecek hızlı lastik sönmesine neden olabilir.

Uygun işaretleme olmadan asla iç lastiksiz bir lastiğin içine iç lastik takmayın. Bu, lastiğin içinde sürtünmeye neden olur ve ortaya çıkan ısı artışı iç lastiğin patlamasına neden olarak lastiğin hızla sönmesine, motosiklet kontrolünün kaybedilmesine ve bir kazaya yol açabilir.

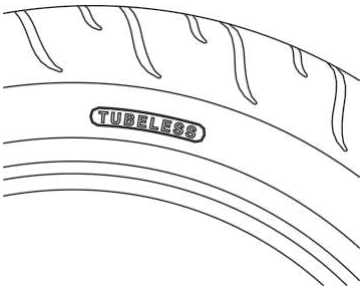

Tipik Lastik İşaretlemesi - İç Lastiksiz Lastik

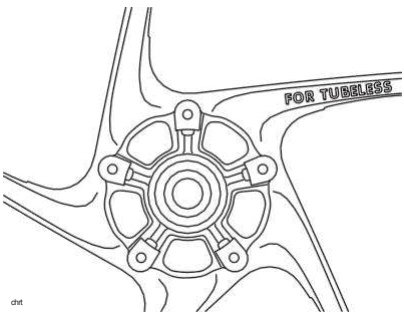

Tipik Tekerlek İşaretlemesi - Tubeless Lastik

Lastik Şişirme Basınçları

Uyarı

Yanlış lastik şişirme, kontrol kaybına ve kazaya yol açabilecek anormal diş aşınmasına ve dengesizlik sorunlarına neden olacaktır.

Az şişirme lastiğin jant üzerinde kaymasına veya janttan çıkmasına neden olabilir. Aşırı şişirme dengesizliğe ve sırt aşınmasının hızlanmasına neden olur.

Her iki durum da kontrol kaybına yol açarak kazaya neden olabileceğinden tehlikelidir.

Uyarı

Arazi sürüşü için azaltılmış lastik basınçları, yol dengesini bozacaktır.

Lastik basınçlarının her zaman yolda kullanım için Teknik Özellikler bölümünde açıklandığı gibi ayarlandığından emin olun.

Motosikletin yanlış lastik basınçlarıyla kullanılması motosiklet kontrolünün kaybedilmesine ve kazaya neden olabilir.

Doğru şişirme basıncı maksimum denge, sürücü konforu ve lastik ömrü sağlayacaktır. Sürüşten önce lastikler soğukken daima lastik basınçlarını kontrol edin. Lastik basınçlarını günlük olarak kontrol edin ve gerekirse ayarlayın. Doğru şişirme basınçlarının ayrıntıları için Teknik Özellikler bölümüne bakın.

Lastik Basıncı İzleme Sistemi (TPMS) (takılıysa)

Dikkat

Lastik basınç sensörünün konumunu belirtmek için janta yapışkanlı bir etiket takılmıştır.

Lastik basınç sensörlerine zarar gelmesini önlemek için lastikler değiştirilirken dikkatli olunmalıdır.

Lastiklerinizi her zaman yetkili Triumph bayinize taktırın ve tekerleklere lastik basınç sensörlerinin takılı olduğunu bildirin.

Dikkat

TPMS sensörünün deliklerine hava akışını engelleyebilecek delinme önleyici sıvı veya başka bir madde kullanmayın. Çalışma sırasında TPMS sensörünün hava basıncı deliğinin tıkanması, sensörün tıkanmasına ve TPMS sensör grubunda onarılamaz hasara neden olur.

Delinme önleyici sıvı kullanımından veya yanlış bakımdan kaynaklanan hasarlar üretim hatası olarak kabul edilmez ve garanti kapsamında değerlendirilmez.

Lastiklerinizi her zaman yetkili Triumph bayinize taktırın ve tekerleklere lastik basınç sensörlerinin takılı olduğunu bildirin.

Aletlerinizde gösterilen lastik basınçları, ekranın seçildiği andaki gerçek lastik basıncını gösterir. Bu, lastikler soğukken ayarlanan şişirme basıncından farklı olabilir, çünkü sürüş sırasında lastikler ısınır, lastikteki havanın genleşmesine ve şişirme basıncının artmasına neden olur. Triumph tarafından belirtilen soğuk şişirme basınçları bunu dikkate alır.

Lastik basınçlarını sadece lastikler soğukken doğru bir basınç ölçer kullanarak ayarlayın. Aletlerdeki lastik basıncı göstergesini kullanmayın.

Lastik Aşınması

Lastik dişi aşındıkça, lastik patlamaya ve arızaya karşı daha hassas hale gelir. Tüm lastik sorunlarının %90'ının diş ömrünün son %10'unda (%90 aşınma) meydana geldiği tahmin edilmektedir. Lastiklerin minimum diş derinliğine kadar aşınmadan önce değiştirilmesi tavsiye edilir.

Önerilen Minimum Diş Derinliği

⚠ Uyarı

Aşırı aşınmış lastiklerle sürüş tehlikelidir ve çekiş, denge ve yol tutuşunu olumsuz etkileyerek kontrol kaybına ve kazaya neden olabilir.

İç lastiksiz kullanılan lastikler patladığında, sızıntı genellikle çok yavaş olur. Lastikleri her zaman delinmelere karşı çok yakından inceleyin. Lastiklerde kesik, gömülü çivi veya diğer keskin nesneler olup olmadığını kontrol edin. Patlak veya hasarlı lastiklerle sürüş, motosikletin dengesini ve yol tutuşunu olumsuz etkileyerek kontrol kaybına veya kazaya neden olabilir.

Jantlarda ezik veya deformasyon olup olmadığını kontrol edin. Hasarlı veya kusurlu jantlar veya lastiklerle sürüş tehlikelidir ve kontrol kaybına ve kazaya yol açabilir.

Lastik değişimi veya lastiklerin güvenlik muayenesi için her zaman yetkili Triumph bayinize danışın.

Periyodik bakım tablosuna uygun olarak, diş derinliğini bir derinlik ölçer ile ölçün ve aşağıdaki tabloda belirtilen izin verilen minimum diş derinliğine kadar veya daha fazla aşınmış olan lastikleri değiştirin:

80 milin altında (130 km/saat)	2 mm (0,08 inç)
80 milin üzerinde (130 km/saat)	Ön 2 mm (0,08 inç) Arka 3 mm (0,12 inç)

Lastik Değişimi

Tüm Triumph motosikletleri, her modelde kullanılmak üzere en etkili lastik kombinasyonlarının onaylandığından emin olmak için çeşitli sürüş koşullarında dikkatli ve kapsamlı bir şekilde test edilir. Yedek parça satın alırken onaylı kombinasyonlarda takılmış onaylı lastiklerin ve iç lastiklerin (takılıysa) kullanılması çok önemlidir. Onaylı olmayan lastiklerin ve iç lastiklerin veya onaylı lastiklerin ve iç lastiklerin onaylı olmayan kombinasyonlarda kullanılması motosikletin dengesizliğine, kontrol kaybına ve kazaya yol açabilir.

Motosikletinize özel onaylı lastiklerin ve iç lastiklerin bir listesini yetkili Triumph satıcınızdan veya internette www.triumph.co.uk adresinden temin edebilirsiniz. Lastikleri ve iç lastikleri her zaman güvenli ve etkili bir şekilde takmak için gerekli eğitim ve becerilere sahip yetkili Triumph bayinize taktırın ve balans ayarını yaptırın.

Yedek lastik veya iç lastik gerektiğinde, onaylı listeden doğru kombinasyonda lastik ve iç lastik seçilmesini ve lastik ve iç lastik üreticisinin talimatlarına göre takılmasını ayarlayacak olan yetkili Triumph bayinize danışın.

Başlangıçta, yeni lastikler ve iç lastikler aşınmış lastikler ve iç lastiklerle aynı yol tutuş özelliklerini göstermeyecektir ve sürücü yeterli sürüş mesafesi bırakmalıdır (yaklaşık Yeni yol tutuş özelliklerine alışmak için 100 mil (160 km)).

Montajdan 24 saat sonra lastik basınçları kontrol edilmeli ve ayarlanmalı, lastikler ve iç lastikler doğru oturma açısından incelenmelidir. Gerektiğinde düzeltme yapılmalıdır. Aynı kontroller ve ayarlamalar, takıldıktan sonra 100 mil (160 km) yol kat edildiğinde de yapılmalıdır.

Uyarı

İç lastikler yalnızca dişli jantlarla donatılmış motosikletlerde ve üzerinde 'TÜP TİPİ' yazan lastiklerle kullanılmalıdır.

'TUBELESS' olarak işaretlenmiş bazı onaylı lastik markaları iç lastikle kullanıma uygun olabilir. Bu durumda, lastik duvarı iç lastik takılmasına izin veren bir metinle işaretlenecektir.

'TUBELESS' işaretli ve iç lastikle kullanıma uygun olarak işaretlenmemiş bir lastikle iç lastik kullanılması veya 'SUITABLE FOR TUBELESS TYRES' işaretli bir alaşım jantta iç lastik kullanılması lastiğin sönmesine neden olarak motosiklet kontrolünün kaybedilmesine ve bir

Uyarı

İç lastiksiz jantlara iç lastik tipi lastik takmayın.

Damak yerine oturmaz ve lastikler jantlar üzerinde kayarak motosiklet kontrolünün kaybedilmesine ve kazaya neden olabilecek hızlı lastik sönmesine neden olabilir.

Uygun işaretleme olmadan asla iç lastiksiz bir lastiğin içine iç lastik takmayın. Bu, lastiğin içinde sürtünmeye neden olur ve ortaya çıkan ısı artışı iç lastiğin patlamasına neden olarak lastiğin hızla sönmesine, motosiklet kontrolünün kaybedilmesine ve bir kazaya yol açabilir.

Uyarı

Bir lastik veya iç lastik patlarsa, lastik ve iç lastik değiştirilmelidir.

Patlamış bir lastiğin ve iç lastiğin değiştirilmemesi veya onarılmış bir lastik veya iç lastikle çalıştırılması dengesizliğe, motosiklet kontrolünün kaybedilmesine veya bir kazaya yol açabilir.

Uyarı

Kaldırıma çarpma gibi bir lastik hasarından şüpheleniyorsanız, yetkili Triumph bayinizden lastiği hem içten hem de dıştan kontrol etmesini isteyin.

Lastik hasarı her zaman dışarıdan görülemeyebilir.

Motosikletin hasarlı lastiklerle kullanılması kontrol kaybına ve kazaya neden olabilir.

Uyarı

Motosikletin yanlış oturtulmuş lastiklerle veya iç lastiklerle, yanlış ayarlanmış lastik basınçlarıyla veya kullanım özelliklerine alışkın olmadan kullanılması motosiklet kontrolünün kaybedilmesine ve kazaya neden olabilir.

Uyarı

ABS, ön ve arka tekerleklerin göreceli hızlarını karşılaştırarak çalışır.

Tavsiye edilmeyen lastiklerin kullanılması tekerlek hızını etkileyebilir ve ABS işlevinin çalışmamasına neden olarak ABS'nin normalde çalışacağı koşullarda motosiklet kontrolünün kaybedilmesine ve bir kazaya yol açabilir.

Uyarı

Motosikletin güvenli ve dengeli kullanımı için doğru tekerlek balansı gereklidir. Tekerlek balans ağırlıklarını sökmeyin veya değiştirmeyin. Yanlış tekerlek balansı dengesizliğe neden olarak kontrol kaybına ve kazaya yol açabilir.

Lastik veya iç lastik değişiminden sonra olduğu gibi tekerlek balans ayarı gerektiğinde, yetkili Triumph bayinize danışın.

Sadece kendinden yapışkanlı ağırlıklar kullanın. Klipsli ağırlıklar tekerleğe, lastiğe veya iç lastiğe zarar vererek lastiğin inmesine, motosiklet kontrolünün kaybedilmesine ve kazaya neden olabilir.

Uyarı

Yuvarlanan bir yol dinamometresinde kullanılan lastikler ve iç lastikler hasar görebilir. Bazı durumlarda hasar lastiğin dış yüzeyinde görünmeyebilir.

Hasarlı bir lastiğin veya iç lastiğin kullanılmaya devam edilmesi dengesizliğe, motosiklet kontrolünün kaybedilmesine ve kazaya neden olabileceğinden, lastikler ve iç lastikler bu tür bir kullanımdan sonra değiştirilmelidir.

Akü

Uyarı

Akü sülfürik asit (akü asidi) içerir. Cilt veya göz ile teması ciddi yanıklara neden olabilir. Koruyucu giysi ve yüz siperi kullanın.

Akü asidi cildinize bulaşırsa, derhal suyla yıkayın.

Akü asidi gözünüze kaçarsa, en az 15 dakika boyunca suyla yıkayın ve DERHAL TIBBİ YARDIM İSTEYİN.

Akü asidi yutulursa, çok miktarda su için ve DERHAL TIBBİ YARDIM İSTEYİN.

AKÜ ASİDİNİ ÇOCUKLARIN ERİŞEMEYECEĞİ YERLERDE SAKLAYIN.

Uyarı

Belirli koşullar altında, akü patlayıcı gazlar açığa çıkarabilir. Tüm kıvılcımları, alevleri ve sigaraları aküden uzak tuttuğunuzdan emin olun.

Aküye takviye uçları takmayın, akü kablolarını birbirine değdirmeyin veya kabloların kutuplarını ters çevirmeyin, çünkü bu eylemlerden herhangi biri akü gazlarını tutuşturarak kişisel yaralanma riskine neden olabilecek bir kıvılcıma neden olabilir.

Aküyü kapalı bir alanda şarj ederken veya kullanırken yeterli havalandırma olduğundan emin olun.

Uyarı

Akü zararlı maddeler içerir. Çocukları ve evcil hayvanları her zaman aküden uzak tutun.

Trident Akünün Sökülmesi

Uyarı

Akü terminallerinin motosiklet şasisine temas etmediğinden emin olun.

Bu, akü gazlarını tutuşturarak kişisel yaralanma riskine neden olabilecek bir kısa devreye veya kıvılcıma neden olabilir.

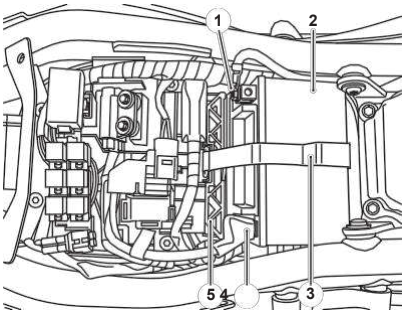

1. **Negatif (siyah) terminal**
2. **Akü**
3. **Akü kayışı**
4. **Pozitif (kırmızı) terminal**
5. **Akü ara parçası**

Pili çıkarmak için:

- Koltuğu çıkarın (bkz. sayfa 70).
- Akü kayışını akü ara parçasının yanındaki kancasından çıkarın.
- Akü ara parçasını çıkarın.
- Bağlantıyı kesin Pil uçları, önce negatif (siyah) uç ve sonra pozitif kurşun.
- Pili yuvasından çıkarın.

Tiger Sport Akünün Sökülmesi

Uyarı

Akü terminallerinin motosiklet şasisine temas etmediğinden emin olun.

Bu, akü gazlarını tutuşturarak kişisel yaralanma riskine neden olabilecek bir kısa devreye veya kıvılcıma neden olabilir.

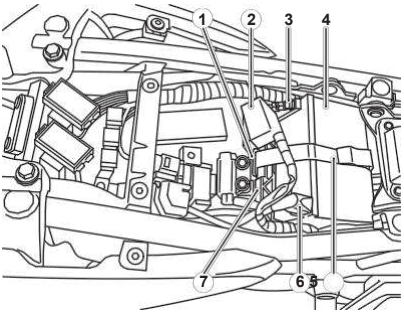

1. **Pil kayışı klipsi**
2. **Diyagnostik konektörü**
3. **Negatif terminal**
4. **Akü**
5. **Akü kayışı**
6. **Pozitif (kırmızı) terminal**
7. **Akü ara parçası**

Pili çıkarmak için:

- Koltuğu çıkarın (bkz. sayfa 70).
- Bağlantıyı kesin pil kolaylığı için teşhis konektörü Kaldırma.
- Bağlantıyı kesin Pil uçları, önce negatif (siyah) uç ve sonra pozitif kurşun.
- Akü kayışını akü ara parçasının yanındaki klipsinden çıkarın.
- Akü ara parçasını çıkarın.
- Pili dikkatlice yuvasından çıkarın.

Pil İmhası

Pilin değiştirilmesi gerekirse, orijinal pil, pilin üretildiği tehlikeli maddelerin çevreyi kirletmemesini sağlayacak bir geri dönüşüm acentesine teslim edilmelidir.

⚠ Uyarı

Akü asidi aşındırıcı ve zehirlidir ve korunmasız cilde zarar verir.

Akü asidini asla yutmayın veya ciltle temas etmesine izin vermeyin.

Yaralanmaları önlemek için, aküyü tutarken daima göz ve cilt koruması kullanın.

Akü sızdırmaz tiptedir ve voltajın kontrol edilmesi ve depolama sırasında olduğu gibi gerektiğinde rutin olarak yeniden şarj edilmesi dışında herhangi bir bakım gerektirmez.

Aküyü temiz, kuru bir bez kullanarak temizleyin. Kablo bağlantılarının temiz olduğundan emin olun.

Aküdeki akü asidi seviyesini ayarlamak mümkün değildir; sızdırmazlık şeridi çıkarılmamalıdır.

Akü Deşarjı

⚠ Dikkat

Akü ömrünü en üst düzeye çıkarmak için aküdeki şarj seviyesi korunmalıdır.

Akü şarj seviyesinin korunmaması aküde ciddi iç hasara neden olabilir.

Normal koşullar altında, motosiklet şarj sistemi aküyü tam şarjlı tutacaktır. Ancak, motosiklet kullanılmazsa, akü kendi kendine deşarj adı verilen normal bir süreç nedeniyle kademeli olarak boşalacaktır; saat, Motor Kontrol Modülü (ECM) belleği, yüksek ortam sıcaklıkları veya elektrikli güvenlik sistemleri veya diğer elektrikli aksesuarların eklenmesi akünün boşalma oranını artıracaktır. Depolama sırasında akünün motosikletten ayrılması deşarj oranını azaltacaktır.

Depolama ve Motosikletin Seyrek Kullanımı Sırasında Akü Deşarjı

Motosikletin depolanması veya seyrek kullanımı sırasında, akü voltajını bir multimetre kullanarak haftalık olarak kontrol edin. Ölçüm cihazıyla birlikte verilen üretici talimatlarını izleyin.

Akü voltajı aşağıdaki değerlerin altına düşerse
12,7 Volt, akü şarj edilmelidir.

Bir akünün boşalmasına izin vermek veya kısa bir süre için bile olsa boşalmış halde bırakmak kurşun plakaların sülfatlaşmasına neden olur. Sülfatlaşma akü içindeki kimyasal reaksiyonun normal bir parçasıdır, ancak zamanla sülfat plakalar üzerinde kristalleşerek geri kazanımı zorlaştırabilir veya imkansız hale getirebilir. Bu kalıcı hasar, bir üretim hatasından kaynaklanmadığı için motosiklet garantisi kapsamında değildir.

Aküyü tam şarjlı tutmak, soğuk koşullarda donma olasılığını azaltır. Bir akünün donmasına izin vermek aküde ciddi iç hasara neden olur.

Akü Şarjı

Uyarı

Akü sülfürik asit (akü asidi) içerir. Cilt veya göz ile teması ciddi yanıklara neden olabilir. Koruyucu giysi ve yüz siperi kullanın.

Akü asidi cildinize bulaşırsa, derhal suyla yıkayın.

Akü asidi gözünüze kaçarsa, en az 15 dakika boyunca suyla yıkayın ve DERHAL TIBBİ YARDIM İSTEYİN.

Akü asidi yutulursa, çok miktarda su için ve DERHAL TIBBİ YARDIM İSTEYİN.

AKÜ ASİDİNİ ÇOCUKLARIN ERİŞEMEYECEĞİ YERLERDE SAKLAYIN.

Dikkat

Aşırı şarj edip aküye zarar verebileceğinden otomotiv hızlı şarj cihazı kullanmayın.

Bir akü şarj cihazı seçme, akü voltajını kontrol etme veya akü şarj etme konusunda yardım almak için yerel yetkili Triumph satıcınıza başvurun.

Akü voltajı 12,7 Volt'un altına düşerse, akü Triumph onaylı bir akü şarj cihazı kullanılarak şarj edilmelidir. Aküyü daima motosikletten çıkarın ve akü şarj cihazıyla birlikte verilen talimatları izleyin.

Uzun süreli depolama için (iki haftadan fazla) akü motosikletten çıkarılmalı ve Triumph onaylı bir bakım şarj cihazı kullanılarak şarjlı tutulmalıdır.

Benzer şekilde, akü şarjı motosikleti çalıştırmayacak bir seviyeye düşerse, şarj etmeden önce aküyü motosikletten çıkarın.

Trident Akü Montajı

⚠ Uyarı

Akü terminallerinin motosiklet şasisine temas etmediğinden emin olun.

Bu, akü gazlarını tutuşturarak kişisel yaralanma riskine neden olabilecek bir kısa devreye veya kıvılcıma neden olabilir.

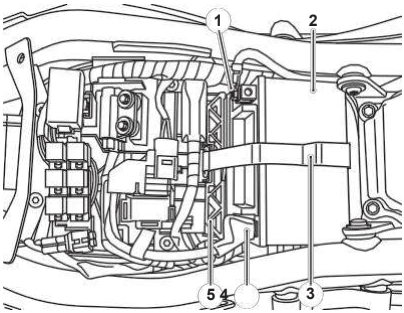

1. **Negatif (siyah) terminal**
2. **Akü**
3. **Akü kayışı**
4. **Pozitif (kırmızı) terminal**
5. **Akü ara parçası**

Aküyü takmak için:

- Pili yuvasına yerleştirin.
- Akü ara parçasını yerleştirin.
- Akü kayışını tekrar takın.
- Aküyü yeniden bağlayın, önce pozitif (kırmızı) ucu sonra negatif ucu takın.
- Akü kutup başlarını aşağıdaki

değerlere kadar sıkın
4,5 Nm.

- Korozyonu önlemek için terminallere hafif bir kat gres sürün.
- Pozitif terminali koruyucu kapak ile kapatın.
- Koltuğu tekrar takın (bkz. sayfa 70).

Tiger Sport Akü Montajı

⚠ Uyarı

Akü terminallerinin motosiklet şasisine temas etmediğinden emin olun.

Bu, akü gazlarını tutuşturarak kişisel yaralanma riskine neden olabilecek bir kısa devreye veya kıvılcıma neden olabilir.

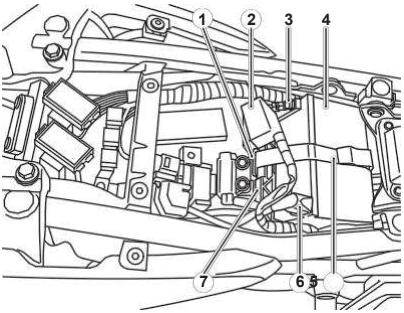

1. **Pil kayışı klipsi**
2. **Diyagnostik konektörü**
3. **Negatif terminal**
4. **Akü**
5. **Akü kayışı**
6. **Pozitif (kırmızı) terminal**
7. **Akü ara parçası**

Aküyü takmak için:

- Pili yuvasına yerleştirin.
- Akü ara parçasını yerleştirin.
- Akü kayışını tekrar takın.
- Aküyü yeniden bağlayın, önce pozitif (kırmızı) ucu sonra negatif ucu takın.
- Akü kutup başlarını aşağıdaki

değerlere kadar sıkın
4,5 Nm.

- Korozyonu önlemek için terminallere hafif bir kat gres sürün.

- Pozitif terminali koruyucu kapak ile kapatın.
- Yeniden bağlayın diyagnostik konektörü.
- Koltuğu tekrar takın (bkz. sayfa 70).

Sigortalar

Uyarı

Yanmış sigortaları her zaman doğru değerdeki (sigorta kutusu kapağında belirtildiği gibi) yenileriyle değiştirin.

Yanmış bir sigortayı asla farklı değerde bir sigorta ile değiştirmeyin.

Yanlış bir sigortanın kullanılması bir elektrik sorununa yol açarak motosikletin hasar görmesine, motosiklet kontrolünün kaybedilmesine ve bir kazaya neden olabilir.

Atmış bir sigorta, o sigorta tarafından korunan tüm sistemler çalışmaz hale geldiğinde gösterilir. Atmış bir sigortayı kontrol ederken, hangi sigortanın atmış olduğunu belirlemek için tabloları kullanın.

Trident Sigortaları

Sigorta kutusu 1 koltuğun altında yer alır. Bu sigorta kutusu ana sigortaları içerir. Sigorta kutusuna erişim sağlamak için koltuk çıkarılmalıdır (bkz. sayfa 70).

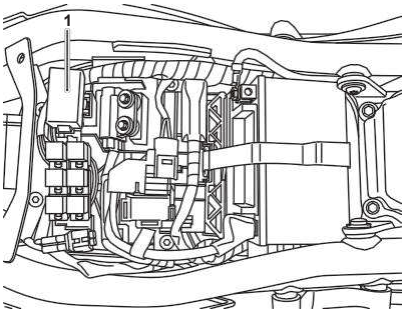

1. Trident Sigorta Kutusu 1

Sigorta kutusu 2 plastik yakıt deposu kapağının altında bulunur ve ABS ECU'su ile diyagnostik sigortaları içerir.

Yedek sigortalar sigorta kutusu kapaklarının iç tarafında bulunur ve kullanıldıklarında değiştirilmelidir.

Trident Sigorta Kutusu 1

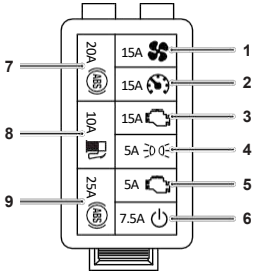

Trident Sigorta Kutusu 1

Pozisyon	Devre Korumalı	Değerlendirme (Amper)
1	Soğutma Fanı	15
2	Enstrümanlar	15
3	Motor Yönetim Sistemi (EMS)	15
4	Pozisyon Aydınlatması	5
5	Motor Kontrol Ünitesi (ECU)	5
6	Ateşleme	7.5
7	ABS Solenoidi	20
8	Yakıt Pompası	10
9	ABS Motor	25

Trident Sigorta Kutusu 2

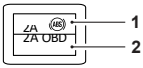

Trident Sigorta Kutusu 2

Pozisyon	Devre Korumalı	Değerlendirme (Amper)
1	ABS ECU	2
2	Teşhis	2

Tiger Sport Sigortaları

Sigorta kutuları koltuğun altında yer alır. Sigorta kutusuna erişim sağlamak için koltuk çıkarılmalıdır (bkz. sayfa 70).

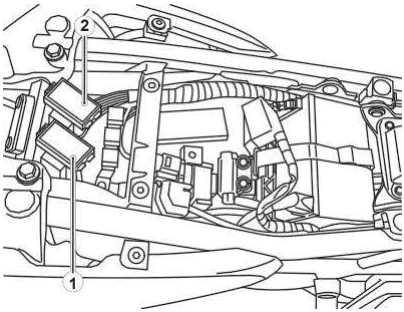

1. **Tiger Sport Sigorta Kutusu 1**
2. **Tiger Sport Sigorta Kutusu 2**

Yedek sigortalar sigorta kutusu kapaklarının iç tarafında bulunur ve kullanıldıklarında değiştirilmelidir.

Tiger Sport Sigorta Kutusu 1

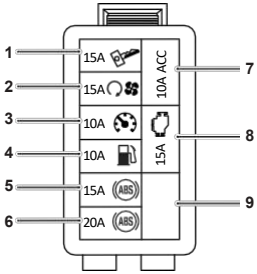

Tiger Sport Sigorta Kutusu 1

Pozisyon	Devre Korumalı	Değerlendirme (Amper)
1	Ateşleme	15
2	Marş Motoru ve Soğutma Fanı	15
3	Enstrümanlar	10
4	Yakıt Pompası	10
5	ABS Solenoidi	15
6	ABS Pompa	20
7	Aksesuar	10
8	Motor Yönetim Sistemi (EMS) 1	15
9	Boş	-

Tiger Sport Sigorta Kutusu 2

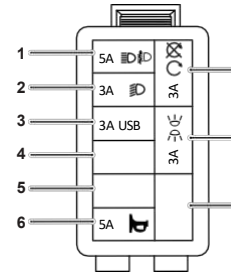

Tiger Sport Sigorta Kutusu 2

Pozisyon	Devre Korumalı	Değerlendirme (Amper)
1	Uzun Far ve Sis Farları	5
2	Daldırma Kiriş	3
3	USB	3
4	Boş	-
5	Boş	-
6	Boynuz	5
7	Çalıştırma/Durdurma Anahtarı	3
8	Pozisyon Aydınlatması	3
9	Boş	-

Farlar

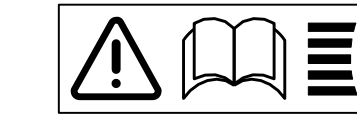

Uyarı

Yol hızını, motosikletin kullanıldığı görüş mesafesine ve hava koşullarına göre ayarlayın.

Far huzmesinin, karşıdan gelen trafiğin gözünü kamaştırmadan yol yüzeyini yeterince aydınlatacak şekilde ayarlandığından emin olun.

Yanlış ayarlanmış bir far görüşü bozarak kazaya neden olabilir.

Uyarı

Motosiklet hareket halindeyken asla bir far huzmesini ayarlamaya çalışmayın.

Motosiklet hareket halindeyken far huzmesinin ayarlanmaya çalışılması kontrol kaybına ve kazaya neden olabilir.

⚠ Dikkat

Farı veya merceği, far merceğine hava akışını engelleyecek veya far merceğinden ısı çıkışını önleyecek herhangi bir maddeyle kapatmayın.

Çalışma sırasında far merceğinin giysi, bagaj, yapışkan bant, far huzmesini değiştirmeye veya ayarlamaya yönelik cihazlar veya orijinal olmayan far merceği kapaklarıyla kapatılması, far merceğinin aşırı ısınmasına ve deforme olmasına neden olarak far grubunda onarılamaz hasara yol açacaktır.

Aşırı ısınmadan kaynaklanan hasarlar üretim hatası olarak kabul edilmez ve garanti kapsamında değerlendirilmez.

Farın kullanım sırasında kapatılması gerekiyorsa - örneğin kapalı pist koşullarında far merceğinin bantlanması gerekiyorsa - farın bağlantısı kesilmelidir.

Trident Far Ayarı

Far sadece dikey olarak ayarlanabilir.

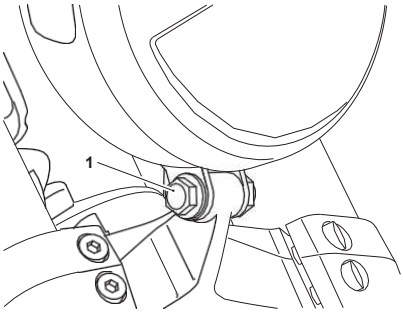

1. Far grubu montaj cıvatası

Far huzmesini dikey olarak ayarlamak için:

- Kontağı açın. Motorun çalışıyor olması gerekmez.
- Far kısa huzmesini açın.
- Gidonların daima düz konumda olduğundan emin olun.
- Far grubunu farı sabitleyen montaj cıvatasını gevşetin
  farların kısıtlı hareketine izin vermek için ön alt şasiye yeterince braket takın.
- Farın konumunu gerekli ışın ayarını verecek şekilde ayarlayın.
- Far grubu montaj cıvatalarını 26 Nm'ye kadar sıkın.
- Far huzmesi ayarlarını tekrar kontrol edin.
- Far ayarları tatmin edici bir şekilde ayarlandığında farları kapatın.

Tiger Sport Farların Ayarlanması

Sol ve sağ farlar sadece dikey olarak ayarlanabilir ve sadece birlikte ayarlanabilir. Bağımsız ayarlama mümkün değildir.

Far huzmesini dikey olarak ayarlamak için:

- Kontağı açın. Motorun çalışıyor olması gerekmez.
- Far kısa huzmesini açın.
- Gidonların daima düz konumda olduğundan emin olun.

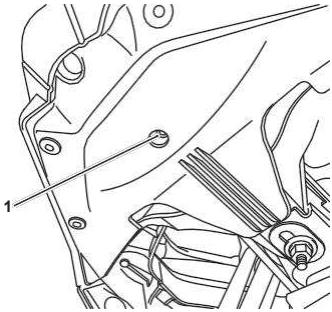

1. Far ayar vidası

- Koltuğun altında bulunan alyen anahtarı kullanarak far ayarlayıcısını çevirin
  Gerekli far ışını ayarını elde etmek için kokpitin altında bulunan vida.
- Motosikletin önünde durarak far ayar vidasını çevirin
  Far huzmesini alçaltmak için saat yönünde. Far huzmesini yükseltmek için far ayar vidasını saat yönünün tersine çevirin.

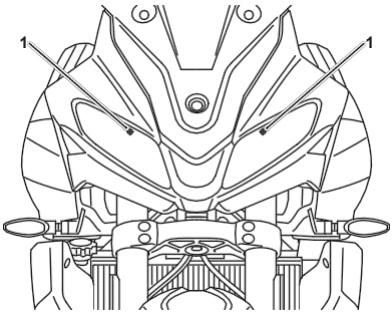

1. Far yükseklik ayar işaretleri

- Her bir far ünitesi üzerindeki küçük ayar işaretini kılavuz olarak kullanarak gerekli far ışını ayarını yapın.
- Far huzmesi ayarlarını tekrar kontrol edin.
- Farlar yandığında farları kapatın ışın ayarlar vardır tatmin edici bir şekilde ayarlandı.

Farların Değiştirilmesi

Trident'teki far ünitesi ve Tiger Sport'taki far üniteleri sızdırmaz, bakım gerektirmeyen LED ünitelerdir. Far üniteleri, farın arızalanması durumunda değiştirilmelidir.

Arka Işık

Arka ışık ünitesi sızdırmaz, bakım gerektirmeyen bir LED ünitesidir. Arka lambanın arızalanması durumunda arka lamba ünitesi değiştirilmelidir.

Plaka Işığı

Plaka lambası ünitesi sızdırmaz, bakım gerektirmeyen bir LED ünitesidir. Plaka lambasının arızalanması durumunda plaka lambası ünitesi değiştirilmelidir.

Yön Gösterge Işıkları

Yön gösterge ışığı üniteleri sızdırmaz, bakım gerektirmeyen LED üniteleridir. Yön gösterge ışığı ünitesi, yön gösterge ışığının arızalanması durumunda değiştirilmelidir.

İçindekiler

Temizlik 142
Yıkama için Hazırlık....142
Dikkatli Olunması Gereken Yerler 143
Yıkama 144
Yıkama Sonrası....144
Parlak Boya Bakımı 145
Mat Boya Bakımı 145
Alüminyum Ürünler - Lake veya Boyalı değil....145
Krom ve Paslanmaz Çelik Bakımı 146
Siyah Krom Bakım 146
Egzoz Sistemi Bakımı 147
Koltuk Bakımı....148
Pannier Bakımı (takılıysa) 148
Ön Cam Bakımı (takılıysa) 149
Deri Ürünleri Bakımı....150
Depolama....151

Temizlik

Sık ve düzenli temizlik, motosikletinizin bakımının önemli bir parçasıdır. Düzenli olarak temizlenirse, görünüm uzun yıllar boyunca korunacaktır.

Bir otomotiv temizleyicisi içeren soğuk suyla temizlik her zaman gereklidir, ancak özellikle deniz esintilerine, deniz suyuna, tozlu veya çamurlu yollara maruz kaldıktan sonra ve yolların buz ve kar için işlendiği kış aylarında gereklidir.

Bu tür ürünlerin kullanımı erken korozyona yol açacağından ev tipi deterjan kullanmayın.

Motosikletinizin garanti koşulları kapsamında belirli parçaların korozyonuna karşı koruma sağlansa da, motosiklet sahibinin korozyona karşı koruma sağlayacak ve motosikletin görünümünü iyileştirecek bu makul tavsiyeye uyması beklenmektedir.

Yıkama için Hazırlık

Yıkamadan önce, aşağıdaki yerlerden suyu uzak tutmak için önlemler alınmalıdır.

Egzozların arka açıklığı: Lastik bantlarla sabitlenmiş plastik bir torba ile örtün.

Debriyaj ve fren kolları, gidon üzerindeki anahtar yuvaları: Plastik torbalarla örtün.

Kontak anahtarı ve direksiyon kilidi: Anahtar deliğini bantla kapatın.

Boyalı veya cilalı yüzeyleri çizebilecek veya başka şekilde zarar verebilecek yüzük, saat, fermuar veya kemer tokası gibi takıları çıkarın.

Boyalı/parlatılmış yüzeyleri ve şasi alanlarını yıkamak için ayrı temizlik süngerleri veya temizlik bezleri kullanın. Şasi alanları (tekerlekler ve çamurlukların altı gibi) daha aşındırıcı yol kirine ve toza maruz kalacaktır, bu da aynı sünger veya temizlik bezleri kullanılırsa boyalı veya cilalı yüzeyleri çizebilir.

Dikkatli Olunması

Dikkat

Yüksek basınçlı sprey yıkayıcılar veya buharlı temizleyiciler kullanmayın.

Yüksek basınçlı sprey yıkayıcıların ve buharlı temizleyicilerin kullanılması contalara zarar verebilir ve su ve buharın yataklara ve diğer bileşenlere girmesine neden olarak korozyon ve yağlama kaybı nedeniyle erken aşınmaya

Dikkat

Hava giriş kanalının yakınına hiç su püskürtmeyin.

Hava giriş kanalı normalde sürücü koltuğunun altında, yakıt deposunun altında veya direksiyon başlığının yakınında bulunur.

Bu alana püskürtülen herhangi bir su hava kutusuna ve motora girerek her iki parçaya da zarar verebilir.

Aşağıdaki yerlerin yakınına su yaklaştırmayın:

- Hava giriş kanalı
- Görünür tüm elektrikli bileşenler
- Fren silindirleri ve fren kaliperleri
- Gidon anahtar muhafazaları
- Fener mili yatakları
- Enstrümanlar
- Yağ doldurma kapağı
- Arka konik kutusu havalandırması (takılıysa)
- Farların arkası
- Koltuklar
- Süspansiyon contaları ve yatakları
- Yakıt deposunun altında
- Tekerlek rulmanları.

Not

Yüksek derecede alkali olan sabunların kullanımı boyalı yüzeylerde kalıntı bırakacak ve ayrıca su lekelenmesine neden olabilecektir.

Temizleme işlemine yardımcı olması için her zaman düşük alkalinli sabun kullanın.

Yıkama

Motosikleti yıkamak için aşağıdakileri yapın:

- Motosiklet motorunun soğuk olduğundan emin olun.
- Temiz, soğuk su ve hafif bir otomobil temizleyicisi karışımı hazırlayın.
  Ticari araç yıkamalarında yaygın olarak bulunan yüksek alkali sabun kullanmayın çünkü kalıntı bırakır.
- Motosikleti sünger veya yumuşak bir bezle yıkayın. Aşındırıcı kullanmayın
  ovma pedleri veya çelik yün. Bunlar cilaya zarar verecektir.
- Motosikleti temiz ve soğuk suyla iyice durulayın.

Yıkama Sonrası

⚠ Uyarı

Fren disklerini asla cilalamayın veya yağlamayın.

Fren diskini her zaman tescilli bir marka yağsız fren diski temizleyicisi ile temizleyin.

Balmumlu veya yağlanmış fren diskleri frenleme gücü kaybına ve kazaya neden olabilir.

Motosikleti yıkadıktan sonra aşağıdakileri yapın:

- Plastik torbaları ve bantları çıkarın ve hava girişlerini temizleyin.
- Pivotları, cıvataları ve somunları yağlayın.
- Motosikleti çalıştırmadan önce frenleri test edin.
- Su kalıntılarını emmek için kuru bir bez veya güderi deri kullanın. İzin vermeyin Korozyona neden olacağından motosikletin üzerinde su durmamalıdır.
- Motoru çalıştırın ve 5 dakika boyunca çalıştırın. Motorun çalıştığından emin olun.
  egzoz dumanı için yeterli havalandırma.

Parlak Boya Bakımı

Parlak boyalar daha önce açıklandığı gibi yıkanmalı ve kurutulmalı, ardından yüksek kaliteli bir otomotiv cilası kullanılarak korunmalıdır. Motosikletinizin görünümünü korumak için daima üreticinin talimatlarına uyun ve düzenli olarak tekrarlayın.

Mat Boya Bakımı

Mat boyalar, parlak boyalar için önerilenden daha fazla bakım gerektirmez.

- Mat boya üzerinde cila veya balmumu kullanmayın.
- Çizikleri parlatmaya çalışmayın.

Alüminyum Ürünler - Lake veya Boyalı değil

Bazı modellerde fren ve debriyaj kolları, tekerlekler, motor kapakları, motor soğutma kanatçıkları, üst ve alt çatallar ve gaz kelebeği gövdeleri gibi parçalar görünümlerini korumak için doğru şekilde temizlenmelidir. Motosikletinizdeki hangi parçaların boya veya cila ile korunmayan alüminyum parçalar olduğundan emin değilseniz ve bu parçaların nasıl temizleneceği konusunda bilgi almak için lütfen bayinize başvurun.

Aşındırıcı veya yakıcı unsurlar içermeyen tescilli bir alüminyum temizleyici markası kullanın.

Alüminyum parçaları düzenli olarak, özellikle de sert hava koşullarında kullanımdan sonra temizleyin; bu parçaların makine her kullanıldığında elde yıkanması ve kurutulması gerekir.

Yetersiz bakım nedeniyle garanti taleplerine izin verilmeyecektir.

Krom ve Paslanmaz Çelik Bakımı

Motosikletinizin tüm krom ve paslanmaz çelik parçaları, görünümlerinin bozulmasını önlemek için düzenli olarak temizlenmelidir.

Yıkama

Daha önce tarif edildiği gibi yıkayın.

Kurutma

Krom ve paslanmaz çelik parçaları yumuşak bir bez veya güderi deri ile mümkün olduğunca kurulayın.

Koruma

⚠ Dikkat

Silikon içeren ürünlerin kullanımı krom ve paslanmaz çelik parçaların renginin solmasına neden olacaktır ve kullanılmamalıdır.

Aşındırıcı temizlik ürünlerinin kullanılması cilaya zarar verecektir ve kullanılmamalıdır.

Krom ve paslanmaz çelik kuruduğunda, üreticinin talimatlarını izleyerek yüzeye uygun bir özel krom temizleyici uygulayın.

Motosiklete düzenli koruma uygulanması tavsiye edilir, çünkü bu hem motosikleti koruyacak hem de görünümünü iyileştirecektir.

Siyah Krom Bakım

Bazı modellerdeki far çanakları ve aynalar gibi parçalar, görünümlerini korumak için doğru şekilde temizlenmelidir. Motosikletinizdeki hangi parçaların siyah krom parça olduğundan emin değilseniz lütfen bayinize başvurun. Yüzeye az miktarda hafif yağ sürerek siyah krom parçaların görünümünü koruyun.

Egzoz Sistemi Bakımı

Motosikletinizin egzoz sisteminin tüm parçaları, görünümünün bozulmasını önlemek için düzenli olarak temizlenmelidir. Bu talimatlar krom, fırçalanmış paslanmaz çelik ve karbon fiber bileşenlere uygulanabilir; mat boyalı egzoz sistemleri, daha önce Mat Boya bölümündeki bakım talimatlarına dikkat edilerek yukarıdaki gibi temizlenmelidir.

Not

Su lekelenmesini önlemek için egzoz sistemi yıkamadan önce soğuk olmalıdır.

Yıkama

Daha önce tarif edildiği gibi yıkayın.

Egzozlara sabun veya su girmediğinden emin olun.

Kurutma

Egzoz sistemini yumuşak bir bez veya güderi deri ile mümkün olduğunca kurulayın. Sistemi kurutmak için motoru çalıştırmayın, aksi takdirde lekelenme meydana gelecektir.

Koruma

⚠ Dikkat

Silikon içeren ürünlerin kullanımı krom ve paslanmaz çelik parçaların renginin solmasına neden olacaktır ve kullanılmamalıdır.

Aşındırıcı temizlik ürünlerinin kullanılması cilaya zarar verecektir ve kullanılmamalıdır.

Egzoz sistemi kuruduğunda, üreticinin talimatlarını izleyerek yüzeye uygun bir tescilli motosiklet koruma spreyi uygulayın.

Sistemin görünümünü hem koruyacağı hem de geliştireceği için sisteme düzenli koruma uygulanması tavsiye edilir.

Koltuk Bakımı

⚠ Dikkat

Koltuğu temizlemek için kimyasal maddeler veya yüksek basınçlı sprey yıkayıcılar kullanmayın.

Kimyasalların veya yüksek basınçlı sprey yıkayıcıların kullanılması koltuk kılıfına zarar verebilir.

Görünümünü korumaya yardımcı olmak için, koltuğu sabun ve suyla bir sünger veya temizlik bezi kullanarak temizleyin.

Pannier Bakımı (takılıysa)

⚠ Dikkat

Pannierlerin temizlenmesi için kimyasalların veya yüksek basınçlı sprey yıkayıcıların kullanılması önerilmez.

Kimyasalların veya yüksek basınçlı sprey yıkayıcıların kullanılması pannierlere zarar verebilir.

Sık ve düzenli temizlik, pannierlerin bakımının önemli bir parçasıdır. Düzenli olarak temizlenirse, görünüm uzun yıllar boyunca korunacaktır.

Panniers'ı doğru şekilde temizlemek için aşağıdakileri yapın:

- Bagaj çantalarını soğuk su ve sünger ile temizleyin.
- Sıcak su veya ev deterjanı kullanmayın, çünkü bu tür deterjanlar ürünler erken bozulmaya yol açacaktır.
- Pannierlerin denize maruz kaldıktan sonra temizlendiğinden emin olun esintiler, deniz suyu, tozlu veya çamurlu yollar ve yolların buz ve karla kaplandığı kış aylarında.
- Fermuar izini, fermuar kilidini ve pannier kilidini düzenli olarak bir fırça ile temizleyin sorunsuz çalışmayı sürdürmek için yol kirini ve kumunu temizleyin.
- Pannierleri hiçbir zaman doğrudan ısı uygulayarak kurutmayın.
- Panniers ıslanırsa, fazla suyu yumuşak, temiz bir bezle emdirin. kumaş daha sonra panniers'ı oda sıcaklığında doğal olarak kurumaya bırakın.

Ön Cam Bakımı (takılıysa)

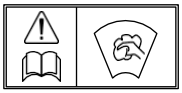

Uyarı

Motosiklet hareket halindeyken asla ön camı temizlemeye çalışmayın, gidonun serbest bırakılması motosiklet kontrolünün kaybedilmesine ve kazaya neden olabilir.

Motosikletin hasarlı veya çizik bir ön camla kullanılması sürücünün ileri görüşünü azaltacaktır. İleri görüşteki bu tür bir azalma tehlikelidir ve motosiklet kontrolünün kaybedilmesine ve bir kazaya yol açabilir.

Dikkat

Akü asidi gibi aşındırıcı kimyasallar ön cama zarar verir. Aşındırıcı kimyasalların ön camla temas etmesine asla izin vermeyin.

Dikkat

Cam temizleme sıvıları, böcek temizleyici, yağmur kovucu, ovma bileşikleri, benzin veya alkol, aseton, karbon tetraklorür vb. gibi güçlü çözücüler gibi ürünler ön cama zarar verir.

Bu ürünlerin ön camla temas etmesine asla izin vermeyin.

Ön camı yumuşak bir sabun veya deterjan çözeltisi ve temiz, soğuk suyla temizleyin.

Temizledikten sonra iyice durulayın ve ardından yumuşak, tüy bırakmayan bir bezle kurulayın.

Ön camın saydamlığı, giderilemeyen çizikler veya oksitlenme nedeniyle azalırsa, ön cam değiştirilmelidir.

Deri Ürünleri Bakımı

Deri ürünlerin periyodik olarak nemli bir bezle temizlenmesi ve oda sıcaklığında doğal olarak kurumaya bırakılması tavsiye edilir. Bu, derinin görünümünü koruyacak ve ürünün uzun ömürlü olmasını sağlayacaktır.

Triumph deri ürünü doğal bir üründür ve bakım eksikliği hasara ve kalıcı aşınmaya neden olabilir.

Deri ürünün ömrünü uzatmak için bu basit talimatları izleyin:

- Ev temizlik ürünleri, çamaşır suyu, deterjan kullanmayın
  Deri ürünü temizlemek için ağartıcı veya herhangi bir çözücü içermez.
- Deri ürünü suya daldırmayınız.
- Kurutabilecek ateş ve radyatörlerden gelen doğrudan ısıdan kaçının ve
  deriyi deforme eder.
- Deri ürünü uzun süre doğrudan güneş ışığı altında bırakmayın
  zamanın.
- Deri ürünü hiçbir zaman doğrudan ısı uygulayarak kurutmayın.
- Deri ürün ıslanırsa, fazla suyu yumuşak bir bezle emdirin.
  temiz bir bezle silin ve ardından deri ürünü oda sıcaklığında doğal kurumaya bırakın.
- Deri ürünün yüksek seviyede tuza maruz kalmasından kaçının, örneğin
  Örneğin deniz/tuzlu su veya kış boyunca buz ve kar için işlem görmüş yol yüzeyleri.
- Tuza maruz kalması kaçınılmazsa, deri ürünü temizleyin
  Her maruziyetten hemen sonra nemli bir bez kullanarak deri ürünü oda sıcaklığında doğal kurumaya bırakın.
- Küçük izleri nemli bir bezle nazikçe temizleyin ve ardından deriyi bırakın
  ürünün oda sıcaklığında doğal olarak kurumasını bekleyin.
- Deri ürünü korumak için kumaş bir torbaya veya karton kutuya yerleştirin
  depolandığında. Plastik torba kullanmayın.

Depolama

Depolama için Hazırlık

Motosikleti depolamaya hazırlamak için aşağıdakileri yapın:

- Aracın tamamını iyice temizleyin ve kurulayın.
- Yakıt deposunu doğru kalitede kurşunsuz yakıtla doldurun ve bir yakıt stabilizatör (varsa), yakıt stabilizatörü üreticisinin talimatlarına uyarak.

⚠ Uyarı

Benzin son derece yanıcıdır ve belirli koşullar altında patlayıcı olabilir.

Kontak anahtarını kapatın. Sigara içmeyin.

Alanın iyi havalandırıldığından ve herhangi bir alev veya kıvılcım kaynağından uzak olduğundan emin olun; buna pilot ışığı olan herhangi bir cihaz da dahildir.

- Her silindirden bujiyi çıkarın ve birkaç damla (5 cc) her silindire bir miktar motor yağı koyun. Buji deliklerini bir parça bez veya paçavra ile kapatın. Motor durdurma anahtarı ÇALIŞMA konumundayken, silindir duvarlarını yağla kaplamak için marş düğmesine birkaç saniye basın. Bujileri takın ve 12 Nm'ye kadar sıkın.
- Motor yağını ve filtresini değiştirin (bkz. sayfa 99).
- Lastik basınçlarını kontrol edin ve gerekirse düzeltin (bkz. Şartname bölümü).
- Motosikleti bir sehpa üzerine yerleştirin, böylece her iki tekerlek de zemin. (Bu yapılamazsa, nemi lastiklerden uzak tutmak için ön ve arka tekerleklerin altına tahta koyun).
- Pas önleyici yağ püskürtün (piyasada çok sayıda ürün bulunmaktadır ve bayiniz size yerel tavsiyelerde bulunabilir) paslanmayı önlemek için boyanmamış tüm metal yüzeylere uygulayın. Lastik parçalara, fren disklerine veya fren kaliperlerine yağ girmesini önleyin.
- Tahrik zincirini yağlayın ve gerekirse ayarlayın (bkz. sayfa 107).
- Soğutma sisteminin %50 soğutma sıvısı karışımı ile doldurulduğundan emin olun (Triumph tarafından sağlanan D2053 OAT soğutma sıvısının önceden karıştırılmış olduğunu ve seyreltme gerektirmediğini unutmayın) ve damıtılmış su çözeltisi (bkz. sayfa 101).
- Pili çıkarın ve doğrudan güneş ışığına maruz kalmayacağı bir yerde saklayın. güneş ışığı, nem veya donma sıcaklıkları. Depolama sırasında yaklaşık iki haftada bir yavaş şarj edilmelidir (bir Amper veya daha az) (bkz. sayfa 132).
- Motosikleti serin ve kuru bir yerde, güneş ışığından uzakta ve minimum günlük sıcaklık değişimi.
- Toz ve kiri tutmak için motosikletin üzerine uygun gözenekli bir örtü koyun üzerinde toplanmasını önleyin. Hava akışını kısıtlayan, ısı ve nemin birikmesine izin veren plastik veya benzeri nefes almayan, kaplamalı

malzemeler kullanmaktan kaçının.

Depolama Sonrası Hazırlık

Motosikleti depoladıktan sonra sürülmeye hazırlamak için aşağıdakileri yapın:

- Pili takın (çıkarılmışsa) (bkz. sayfa 133).
- Motosiklet dört aydan daha uzun bir süre depolanmışsa motor yağı (bkz. sayfa 99).
- Günlük Güvenlik Kontrolleri bölümünde listelenen tüm noktaları kontrol edin.
- Motoru çalıştırmadan önce, her silindirdeki bujileri çıkarın.
- Yan sehpayı aşağı indirin.
- Motoru marş motoru üzerinde birkaç kez kranklayın.
- Bujileri tekrar takın, 12 Nm'ye kadar sıkın ve motoru çalıştırın.
- Lastik basınçlarını kontrol edin ve gerekirse düzeltin (bkz. Şartname bölümü).
- Aracın tamamını iyice temizleyin.

Kontrol et frenler için doğru çalışma.

- Motosikleti düşük hızlarda test sürüşü yapın.

İçindekiler

Triumph Garanti Hüküm ve Koşulları 154
Triumph Garanti Hüküm ve Koşulları 155
Koşullar ve İstisnalar 156
Koşullar ve İstisnalar 158
Gürültü Kontrol Sistemi Garantisi 159
Gürültü Kontrol Sisteminin Kurcalanması Yasaktır 160
Emisyon Kontrol Sistemi Garantisi 161
Motosikletinizin Bakımı 162
Triumph Yurtdışı 163

Triumph Garanti Hüküm ve Koşulları

Bir Triumph motosiklet seçtiğiniz için teşekkür ederiz. Bu motosiklet, Triumph'un kanıtlanmış mühendislik, kapsamlı testler ve üstün güvenilirlik, güvenlik ve performans için sürekli çabasının ürünüdür.

Kullanıcı El Kitabının bu bölümü, garantinin ayrıntılarını ve motosikletinizle ilgili diğer yararlı bilgileri içerir.

Tüm sahip bilgilerinizin motosikletle birlikte verilen Triumph Motosiklet Servis El Kitabına girildiğinden emin olun.

Motosikletinizin bakımının bu Kullanıcı El Kitabında yer alan programlı bakım tablosundaki önerilere uygun olarak yapıldığından emin olarak garanti kapsamında maksimum koruma sağlayın.

Motosikletinizi satmanız durumunda, bu Kullanıcı El Kitabı ile birlikte diğer tüm ilgili belgelerin yeni sahibine verildiğinden emin olun. Lütfen yeni sahibine Triumph' ta bulunan formu doldurarak mülkiyet değişikliğini Triumph'a bildirebileceğini söyleyin. web site www.triumphmotorcycles .com adresinde.

Tüm yeni Triumph motosikletleri, ilk tescil tarihinden veya motosikletin tescil edilmemiş olması durumunda satış tarihinden itibaren 24 (Yirmi dört) ay sınırsız kilometre garantisi kapsamındadır.

Garanti süresi içinde, TRIUMPH MOTORCYCLES LIMITED, Motosiklet Servis El Kitabında ayrıntıları verilen yeni Triumph motosikletin, üretimi sırasında imalatta kullanılan malzemelerde ve/veya işçilikte herhangi bir kusur bulunmadığını garanti eder.

Bu süre içinde kusurlu olduğu tespit edilen herhangi bir parça, TRIUMPH MOTORCYCLES LIMITED'in takdirine bağlı olarak bir tamirci tarafından tamir edilecek veya değiştirilecektir.
yetkili Triumph satıcısı.

Garanti kapsamında değiştirilen herhangi bir parça, garantinin kalan süresi boyunca kapsam dahilinde olacaktır.

Garanti kapsamında değiştirilen tüm parçalar bayi/ distribütör tarafından TRIUMPH MOTORCYCLES LIMITED'e iade edilmelidir ve Triumph Motorcycles Ltd'nin mülkiyetine geçecektir.

Triumph, kendi takdirine bağlı olarak, garanti kapsamı dışında kalan kusurlu parçaların onarımını veya değişimini yapabilir, ancak bu tür çalışmalar herhangi bir sorumluluk kabulü olarak değerlendirilmeyecektir.

Triumph, garanti kapsamında yapılan çalışmalar için işçilik ücretlerini karşılayacaktır.

Garanti, kalan garanti süresinin bakiyesi için sonraki sahiplere devredilebilir.

Sadece Avustralya

Ürünlerimiz, Avustralya Tüketici Yasası kapsamında hariç tutulamayacak garantilerle birlikte gelir. Büyük bir arıza için değiştirme veya para iadesi ve makul olarak öngörülebilir diğer kayıp veya

hasarlar için tazminat alma hakkınız vardır. Ayrıca, mallar kabul edilebilir kalitede değilse ve arıza büyük bir arıza anlamına gelmiyorsa, malların onarılması veya değiştirilmesi hakkına sahipsiniz.

Triumph Garanti Hüküm ve Koşulları

Bir Triumph motosiklet seçtiğiniz için teşekkür ederiz. Bu motosiklet, Triumph'un kanıtlanmış mühendislik, kapsamlı testler ve üstün güvenilirlik, güvenlik ve performans için sürekli çabasının ürünüdür.

Kullanıcı El Kitabının bu bölümü, garantinin ayrıntılarını ve motosikletinizle ilgili diğer yararlı bilgileri içerir.

Tüm sahip bilgilerinizin motosikletle birlikte verilen Triumph Motosiklet Servis El Kitabına girildiğinden emin olun.

Motosikletinizin bakımının bu Kullanıcı El Kitabında yer alan programlı bakım tablosundaki önerilere uygun olarak yapıldığından emin olarak garanti kapsamında maksimum koruma sağlayın.

Motosikletinizi satmanız durumunda, bu Kullanıcı El Kitabının diğer ilgili belgelerle birlikte yeni sahibine verildiğinden emin olun. Lütfen yeni sahibine Triumph' ta bulunan formu doldurarak mülkiyet değişikliğini Triumph'a bildirebileceğini söyleyin. web site www.triumphmotorcycles .com adresinde.

Tüm yeni Triumph motosikletleri, ilk tescil tarihinden veya motosikletin tescil edilmemiş olması durumunda satış tarihinden itibaren 24 (Yirmi dört) ay sınırsız kilometre garantisi kapsamındadır.

Garanti süresi içinde, TRIUMPH MOTORCYCLES AMERICA LIMITED Motosiklet Servis El Kitabı'nda ayrıntıları verilen yeni Triumph motosikletin, üretimi sırasında imalatta kullanılan malzemelerde ve/veya işçilikte herhangi bir kusur bulunmadığını garanti eder.

Bu süre içinde kusurlu olduğu tespit edilen herhangi bir parça, TRIUMPH MOTORCYCLES AMERICA LIMITED'in takdirine bağlı olarak bir yetkili Triumph satıcısı.

Garanti kapsamında değiştirilen herhangi bir parça, garantinin kalan süresi boyunca kapsam dahilinde olacaktır.

Garanti kapsamında değiştirilen tüm parçalar TRIUMPH MOTORCYCLES AMERICA LIMITED'e iade edilmeli ve TRIUMPH MOTORCYCLES AMERICA LIMITED'in mülkiyetine geçecektir.

TRIUMPH MOTOSİKLETLER AMERİKA LIMITED, kendi takdirine bağlı olarak, garanti kapsamı dışında kalan kusurlu parçaların onarımını veya değiştirilmesini yapabilir, ancak bu tür çalışmalar herhangi bir sorumluluk kabulü olarak kabul edilmeyecektir.

TRIUMPH MOTOSİKLETLER AMERİKA LIMITED, garanti kapsamında yürütülen çalışmalar için işçilik ücretlerini karşılayacaktır.

Garanti, kalan garanti süresinin bakiyesi için sonraki sahiplere devredilebilir.

Koşullar ve İstisnalar

1. Motosiklet yarışma için kullanılmamış, yanlış kullanılmamış[1] yetersiz veya yanlış servis veya bakım yapılmamış olmalıdır.
2. Motosiklet, izin verilenin dışında herhangi bir modifikasyona, onarıma veya değiştirmeye tabi tutulmamış olmalıdır tarafından TRIUMPH MOTORCYCLES LIMITED.
3. Motosiklete, üreticinin servis bakım programında belirtildiği şekilde, Triumph Kullanıcı El Kitabında belirtilen aralıklarla bakım yapılmış ve servis kaydı buna uygun olarak doldurulmuş olmalıdır.
4. Motosikletin egzoz susturucuları, genel motosiklet garantisinin başlamasından itibaren 12 (on iki) ay boyunca garantilidir. Bu 12 (on iki) aylık garanti süresi boyunca, iç korozyon veya iç bölmelerin deformasyonu garanti kapsamı dışındadır. Bu 12 (on iki) aylık süreden sonra, motosiklet susturucuları bu garanti koşullarının dışında tutulur.
5. Motosiklet aküsü, motosikletin orijinal satın alma tarihinden itibaren 12 (on iki) ay boyunca garantilidir. Bu 12 (on iki) aylık süreden sonra akü bu garanti koşullarının dışında kalır. Motosikletle birlikte verilen akü, motor çalışmıyorken marş mekanizmasının çalışması ve/veya elektrikli ekipman kullanımı nedeniyle kaybedilen şarjı yerine koymak için yeterli şarjla sağlanmalıdır. Motosiklet depoya yerleştirilirse, aküyü çıkarın ve doğrudan güneş ışığına, neme veya donma sıcaklıklarına maruz kalmayacağı bir yerde saklayın. Depolama sırasında yaklaşık iki haftada bir yavaş şarj edilmelidir (bir Amper veya daha az).

[1] Yanlış kullanım, Kullanıcı El Kitabının 'motosikletin nasıl sürüleceği' bölümünde yapılan tavsiyelere uygun olmayan her türlü kullanımı ve aynı el kitabında verilen uyarılara aykırı her türlü kullanımı içerir. Buna ek olarak, yanlış kullanım, motosikletin normal yol kullanımı teşkil etmeyen her türlü kullanımını içerecek, ancak bunlarla

Garanti kapsamına girmez:

- Hatalı ayarlama veya yapılan onarım ve değişikliklerden kaynaklanan kusurlar
  YETKİLİ OLMAYAN bir Triumph satıcısı tarafından yapılan işlemler bu garanti kapsamında değildir.
- Yetkili olmayan parça ve aksesuarların kullanımından kaynaklanan kusurlar
  TRIUMPH MOTORCYCLES LIMITED şunlardır
  bu garanti kapsamında değildir.
- Parça ve aksesuarların sökülmesi ve değiştirilmesi masrafları, aşağıdaki durumlar haricinde
  orijinal ekipman olarak sağlanır veya TRIUMPH MOTORCYCLES LIMITED tarafından önerilir.
- Motosikletin yetkili servise veya yetkili servisten nakil masrafları
  Triumph bayisi veya motosiklet garanti kapsamındaki onarımlar için yol dışında iken yapılan masraflar.
- Normal servis ve buji, yağ ve hava gibi normal servis öğeleri
  filtreler bu garanti kapsamında değildir. Benzer şekilde lastikler, ampuller, zincirler, fren balataları ve debriyaj plakaları gibi normal işlevlerinin bir parçası olarak aşınması beklenen parçalar da üretim hatası olmadığı sürece garanti kapsamı dışındadır.
- Aşınma ve yıpranmaya maruz kaldıklarından ön çatal yağ keçelerinde kusurlar,
  iç çatal borularında taş parçalarının neden olduğu hasarlar dahil ancak bunlarla sınırlı olmamak üzere.
- Koltuklar, bagaj, boya, krom, cilalı alüminyum parçalar veya trim
  normal aşınma ve yıpranma, maruz kalma veya doğru bakım yapılmamasından kaynaklanan bozulma.
- Ticari olarak kullanılan motosikletler.

- Kusurlar var değil yetkili bir bayiye bildirilmiştir kusurun tespit edilmesinden itibaren on gün içinde.
- Motosikletlerhangi var yetersiz yağlanmış veya yanlış yakıt veya yağlayıcı kullanılmışsa.

Bir garanti talebinin gerekli olması halinde, Triumph Motorcycles ve yetkili satıcıları kullanım kaybı, rahatsızlık, zaman kaybı, ticari kayıplar veya diğer arızi veya dolaylı zararlardan sorumlu olmayacaktır.

Bu garanti İngiliz yasalarına uygun olarak yorumlanacak ve bu garantiden kaynaklanan her türlü soru İngiliz mahkemelerinin yargı yetkisine tabi olacaktır.

Herhangi bir Açıklama, herhangi bir katalog, reklam veya başka bir yayinda yer alan koşul, beyan, açiklama veya garanti, burada yer alan herhangi bir şeyi genişletmek, değiştirmek veya geçersiz kilmak olarak yorumlanmayacaktir.

Triumph Motorcycles, halihazırda satılmış olan motosikletlerde bunu yapma zorunluluğu olmaksızın herhangi bir model veya motosiklette bildirimde bulunmaksızın değişiklik veya iyileştirme yapma hakkını saklı tutar.

Bu garanti yasal haklarınızı etkilemez.

Koşullar ve İstisnalar

1. Motosiklet yarışma için kullanılmamış, yanlış kullanılmamış[2] yetersiz veya yanlış servis veya bakım yapılmamış olmalıdır.
2. Motosiklet, izin verilenin dışında herhangi bir modifikasyona, onarıma veya değiştirmeye tabi tutulmamış olmalıdır tarafından TRIUMPH MOTOSİKLETLERİ AMERİKA SINIRLI.
3. Motosiklet aküsü, motosikletin orijinal satın alma tarihinden itibaren 12 (on iki) ay boyunca garantilidir. Bu 12 (on iki) aylık süreden sonra akü bu garanti koşullarının dışında kalır. Motosikletle birlikte verilen akü, motor çalışmıyorken marş mekanizmasının çalışması ve/veya elektrikli ekipman kullanımı nedeniyle kaybedilen şarjı yerine koymak için yeterli şarjla donatılmalıdır. Motosiklet depoya yerleştirilirse, aküyü çıkarın ve doğrudan güneş ışığına, neme veya donma sıcaklıklarına maruz kalmayacağı bir yerde saklayın. Depolama sırasında yaklaşık iki haftada bir yavaş şarj edilmelidir (bir Amper veya daha az).

Garanti kapsamına girmez:

- Motosikletin yetkili servise veya yetkili servisten nakil masrafları
  Triumph bayisi veya motosiklet garanti kapsamındaki onarımlar için yol dışında iken yapılan masraflar.
- Yetkili olmayan parça ve aksesuarların kullanımından kaynaklanan kusurlar
  TRIUMPH MOTORCYCLES AMERICA LIMITED.
- Hatalı ayarlama veya yapılan onarım ve değişikliklerden kaynaklanan kusurlar
  YETKİLİ OLMAYAN bir Triumph satıcısı tarafından.
- Parça ve aksesuarların sökülmesi ve değiştirilmesi masrafları, aşağıdaki durumlar haricinde
  orijinal ekipman olarak sağlanır veya TRIUMPH MOTORCYCLES AMERICA LIMITED tarafından önerilir.
- Normal servis ve buji, yağ ve hava gibi normal servis öğeleri
  filtreler bu garanti kapsamında değildir. Benzer şekilde lastikler, ampuller, zincirler, fren balataları ve debriyaj plakaları gibi normal işlevlerinin bir parçası olarak aşınması beklenen parçalar da üretim hatası olmadığı sürece garanti kapsamı dışındadır.
- Aşınma ve yıpranmaya maruz kaldıklarından ön çatal yağ keçelerinde kusurlar,
  iç çatal borularında taş parçalarının neden olduğu hasarlar dahil ancak bunlarla sınırlı olmamak üzere.

[2] Yanlış kullanım: Kullanıcı El Kitabının 'motosikletin nasıl sürüleceği' bölümünde yapılan tavsiyelere uygun olmayan her türlü kullanımı ve aynı el kitabında verilen uyarılara aykırı her türlü kullanımı içerir. Buna ek olarak, yanlış kullanım, motosikletin normal yol kullanımı teşkil etmeyen her türlü kullanımını içerecek, ancak bunlarla sınırlı kalmayacaktır.

- Koltuklar, bagaj, boya, krom, cilalı alüminyum parçalar veya trim normal aşınma ve yıpranma, maruz kalma veya doğru bakım yapılmamasından kaynaklanan bozulma.
- Ticari olarak kullanılan motosikletler.
- Yetkili bir bayiye bildirilmemiş kusurlar kusurun tespit edilmesinden itibaren on gün içinde.
- Yeterince yağlanmamış olan veya aşağıdaki özelliklere sahip motosikletler yanlış yakıt veya yağlayıcı kullanılmışsa.

Bir garanti talebinin gerekli olması halinde, TRIUMPH MOTORCYCLES AMERICA LIMITED ve yetkili satıcıları kullanım kaybı, rahatsızlık, zaman kaybı, ticari kayıplar veya diğer arızi veya dolaylı zararlardan sorumlu olmayacaktır.

Herhangi bir Açıklama, herhangi bir katalog, reklam veya başka bir yayında yer alan koşul, beyan, açıklama veya garanti, burada yer alan herhangi bir şeyi genişletmek, değiştirmek veya geçersiz kilmak olarak yorumlanmayacaktır.

TRIUMPH MOTOSİKLETLERİ AMERİKA LIMITED, halihazırda satılmış olan motosikletlerde bunu yapma zorunluluğu olmaksızın herhangi bir model veya motosiklette bildirimde bulunmaksızın değişiklik veya iyileştirme yapma hakkını saklı tutar.

Bu garanti yasal haklarınızı etkilemez.

Gürültü Kontrol Sistemi Garantisi

Uyarı

Motosiklet gürültüsü kullanım sırasında önemli ölçüde artmışsa, bu ürün onarım veya değiştirme için kontrol edilmelidir, aksi takdirde sahibi eyalet ve yerel yönetmelikler uyarınca cezalara maruz kalabilir.

Aşağıdaki garanti gürültü kontrol sistemi için geçerlidir ve genel Triumph garantisine ve emisyon kontrol garantisine ektir.

40 C.F.R. § 205.173-1 uyarınca Triumph Motorcycles America Limited, bu egzoz sisteminin satış sırasında geçerli tüm ABD E.P.A. federal gürültü standartlarını karşıladığını garanti eder. Bu garanti, bu egzoz sistemini yeniden satış dışında bir amaçla satın alan ilk kişi ve sonraki tüm alıcılar için geçerlidir. Garanti talepleri yetkili bir Triumph Motorcycles America bayisine yönlendirilmelidir.

Triumph Motorcycles America Limited, aracın ilk sahibine ve sonraki her sahibine, aracın satış sırasında Çevre Kanada yönetmeliklerine (F-76 Drive-By test prosedürü uyarınca test edildiği gibi) uygun olacak şekilde tasarlandığını ve üretildiğini ve üretim sırasında motosikletin Çevre Kanada Standartlarını karşılamamasına neden olacak malzeme ve işçilik kusurları bulunmadığını garanti eder. Bu gürültü kontrol sistemi garantisi, motosikletin ilk perakende alıcıya teslim edildiği tarihten veya bir gösteri motosikleti veya şirket motosikleti olması durumunda, şirketin motosikleti perakende satıştan önce hizmete aldığı tarihten itibaren 1 takvim yılı veya 6.000 km'lik bir süre (hangisi önce gerçekleşirse) için geçerlidir.

Gürültü Kontrol Sisteminin Kurcalanması Yasaktır

Sahipler, yasanın yasakladığı konusunda uyarılır:

(a) Satışından veya nihai alıcıya tesliminden önce veya kullanımdayken gürültü kontrolü amacıyla yeni bir araca dahil edilen herhangi bir cihazın veya tasarım unsurunun bakım, onarım veya değiştirme amaçları dışında herhangi bir kişi tarafından çıkarılması veya çalışmaz hale getirilmesi; ve

(b) söz konusu cihaz veya tasarım unsuru herhangi bir kişi tarafından çıkarıldıktan veya çalışmaz hale getirildikten sonra aracın kullanılması.

Kurcalama teşkil edebilecek eylemler arasında aşağıdakiler yer almaktadır:

1. Susturucuların, bölmelerin veya başlık borularının veya egzoz gazlarını ileten diğer herhangi bir bileşenin sökülmesi veya kurcalanması.
2. Hava giriş sisteminin herhangi bir parçasının sökülmesi veya delinmesi.
3. Bakım işlemlerinin kullanım kılavuzunda belirtildiği şekilde yapılmaması.
4. Egzoz veya hava emme sisteminin herhangi bir parçasının Triumph Motorcycles America Limited tarafından belirtilenler dışındaki parçalarla değiştirilmesi.

Aşağıdaki öğeler gürültü kontrol sistemi garantisi kapsamında değildir:

1. Yanlış kullanım, değişiklik veya kaza sonucu oluşan hasarlardan kaynaklanan arızalar.
2. Gürültü kontrol sisteminin (egzoz sistemi ve hava emme sisteminden oluşan) herhangi bir parçasının cadde kullanımı için gürültü açısından yasal olduğu onaylanmamış parçalarla değiştirilmesi, sökülmesi veya modifiye edilmesi.
3. Triumph Motorcycles America Limited ve yetkili satıcıları kullanım kaybı, rahatsızlık, zaman kaybı, ticari kayıplar veya diğer arızi veya dolaylı zararlardan sorumlu olmayacaktır.
4. Motosikletin doğru kilometresinin doğru bir şekilde belirlenememesi için kilometre sayacında kayıtlı kilometrenin değiştirildiği herhangi bir motosiklet.

Emisyon Kontrol Sistemi Garantisi

Aşağıdaki garanti emisyon kontrol sistemi için geçerlidir ve genel Triumph garantisine ve gürültü kontrol sistemi garantisine ektir.

Triumph Motorcycles America Limited, aracın ilk sahibine ve sonraki her sahibine, aracın satış sırasında Çevre Kanada yönetmeliklerine uygun olacak şekilde tasarlandığını ve üretildiğini ve üretim sırasında motosikletin Çevre Kanada Standartlarını karşılamamasına neden olacak malzeme ve işçilik kusurları bulunmadığını garanti eder. Bu emisyon kontrol sistemi garantisi, motosikletin ilk perakende alıcıya teslim edildiği tarihten veya bir gösteri motosikleti veya şirket motosikleti söz konusu olduğunda, şirketin motosikleti perakende satıştan önce hizmete aldığı tarihten itibaren 5 takvim yılı veya 30.000 km'lik bir süre (hangisi önce gerçekleşirse) için geçerlidir.

Aşağıdakiler Emisyon Kontrol Sistemi garantisi kapsamında değildir:

1. Yanlış kullanım, değişiklik, kaza hasarı veya kullanım kılavuzunda açıklandığı şekilde bakım yapılmaması nedeniyle ortaya çıkan arızalar.
2. Emisyon kontrol sisteminin bakımı için gereken tüm parçaların değiştirilmesi.
3. Triumph Motorcycles America Limited ve yetkili satıcıları kullanım kaybı, rahatsızlık, zaman kaybı, ticari kayıplar veya diğer arızi veya dolaylı zararlardan sorumlu olmayacaktır.
4. Motosikletin doğru kilometresinin doğru bir şekilde belirlenememesi için kilometre sayacında kayıtlı kilometrenin değiştirildiği herhangi bir motosiklet.

Bu garanti süresi, motosikletin ilk perakende alıcıya teslim edildiği tarihte veya motosikletin perakende satıştan önce bir demonstratör veya şirket motosikleti olarak hizmete sunulması halinde, ilk hizmete sunulduğu tarihte başlar.

Her yeni Triumph motosikletin emisyon kontrol sistemi yalnızca orijinal Triumph motosiklet parçaları kullanılarak tasarlanmış, üretilmiş ve test edilmiştir ve bu parçalarla motosikletin Çevre Kanada emisyon kontrol yönetmeliklerine uygun olduğu onaylanmıştır.

EMİSYON KONTROL SİSTEMİNİN BAKIM ONARIMI VEYA DEĞİŞTİRİLMESİ İÇİN SADECE ORJİNAL TRIUMPH MOTOSİKLET PARÇALARININ KULLANILMASINI ÖNERİYORUZ.

Motosikletinizin Bakımı

Triumph Motorcycles, müşterilerine dayanıklılıkla birlikte kaliteli bir kozmetik görünüm sunmak için malzeme seçimi, kaplama ve boyama tekniklerine büyük özen göstermiştir. Bununla birlikte, motosikletler genellikle zorlu çevre koşullarında kullanılır ve bu koşullarda, özellikle kaplamalı ve kaplamasız metalik yüzeylerin renginin solmasını önlemek için motosikletin yıkanması, kurutulması ve yağ kaybının giderilmesi çok önemlidir. Bayiniz gerekirse daha fazla bilgi ve tavsiye sağlayabilir. Sonuç olarak motosikletinizin görünümü büyük ölçüde aldığı bakıma bağlı olacaktır.

Motosikletinizin bakımıyla ilgili daha fazla bilgi için, bu Kullanıcı El Kitabının Temizlik ve Depolama bölümüne bakın.

Triumph YurtdIŞI

Yurt dışına seyahat ediyorsanız ve bir Triumph bayisinden yardım veya tavsiye almanız gerekiyorsa, ziyaret ettiğiniz ülkenin yan kuruluşu veya ithalatçısı ile iletişime geçin.

Bağlı ofisler aşağıda listelenmiştir.

Yetkili Triumph bayilerinin ve ithalatçılarının güncel bir listesi için www.triumphmotorcycles.co.uk adresini ziyaret edin.

İştirak Ofisleri

Benelüks

Triumph Hollanda

Tel: +31 725 41 0311

E-posta: Benelux@Triumph.co.uk

Brezilya

Triumph Motorcycles Brazil Ltda

Tel: +55 11 3010 1010

E-posta: sac.triumph@europ-assistance.com.br

Çin

British Triumph (Shanghai) Trading Co., Ltd.

Oda 302, Kule 11,
1250, Xinzha Road, Jingan Bölgesi,
Şanghay, ÇHC
200041

Tel: +86 21 6140 9180

E-posta:
aftersales.china@triumphmotorcycles.com

Danimarka/Finlandiya/Norveç/İsveç

Triumph Motorcycles AB

Tel: +46 8 680 68 00

Faks: +46 8 680 07 85

Fransa

Triumph S.A.

Tel: +33 1 64 62 3838

Faks: +33 1 64 80 5828

Almanya

Triumph Motorrad Deutschland GmbH

Tel: +49 6003 829090

Faks: +49 6003 8290927

Hindistan

Triumph Motorcycles (India) Private Limited

Tel: 1 800 3000 0051 (ücretsiz)

E-posta:
customer.care@triumphmotorcycles.in

İtalya

Triumph Motorcycles srl

Tel: +39 02 93 454525

Faks: +39 02 93 582575

Japonya

Triumph Motorcycles Japan K.K.

Tel: +81 3 6453 9810

Faks: +81 3 6453 9811

İspanya/Portekiz
Triumph Motocicletas España, S.L Tel: +34 91 637 7475
Faks: +34 91 636 1134

Tayland
Triumph Tayland
Tel: +66(0)20170333
Faks: +66(0)20170330

Birleşik Krallık/Eire Triumph Motorcycles Ltd Tel: +44 1455 45 5012
Faks: +44 1455 45 2211

ABD
Triumph Motorcycles (America) Ltd
Tel: +1 678 854 2010
Faks: +1 678 854 8740

Boyutlar, Ağırlıklar ve Performans
Modele özgü boyutlar, ağırlıklar ve performans rakamlarının bir listesini yetkili Triumph satıcınızdan veya internette www.triumph.co.uk adresinden edinebilirsiniz.

Yük	Trident	Kaplan Sporu
Maksimum Yük	205 kg (452 lb)	223 kg (492 lb)

Motor	Trident	Kaplan Sporu
Tip	Sıralı 3 silindir	Sıralı 3 silindir
Yer Değiştirme	660 cc	660 cc
Delik x Strok	74,04 x 51,1 mm	74,04 x 51,1 mm
Sıkıştırma Oranı	11:95:1	11:95:1
Silindir Numaralandırma	Soldan Sağa	Soldan Sağa
Silindir Sırası	1 solda	1 solda
Ateşleme Emri	1-2-3	1-2-3

Yağlama	Trident	Kaplan Sporu
Yağlama Sistemi	Islak karter	Islak karter
Motor Yağı Kapasiteleri:		
Kuru Dolgu	3,20 litre	3,20 litre
Yağ/Filtre Değişimi	2,80 litre	2,80 litre
Sadece Yağ Değişimi	2,60 litre	2,60 litre

Soğutma Sistemi	Trident	Kaplan Sporu
Soğutma Sıvısı Tipi	Triumph D2053 OAT soğutma sıvısı (önceden karıştırılmış)	Triumph D2053 OAT soğutma sıvısı (önceden karıştırılmış)
Su/Antifriz Oranı	50/50 (Triumph tarafından tedarik edildiği gibi önceden karıştırılmış)	50/50 (Triumph tarafından tedarik edildiği gibi önceden karıştırılmış)
Soğutma Sıvısı Kapasitesi	2,2 litre	2,2 litre
Termostat Açık (nominal)	71°C	71°C

ÖZELLİKLER

Yakıt Sistemi	Trident	Kaplan Sporu
Tip	Elektronik yakıt enjeksiyonu	Elektronik yakıt enjeksiyonu
Enjektörler	Solenoid kumandalı	Solenoid kumandalı
Yakıt Pompası	Batık elektrik	Batık elektrik
Yakıt Basıncı (nominal)	3,5 bar	3,5 bar

Yakıt	Trident	Kaplan Sporu
Tip	91 RON kurşunsuz	91 RON kurşunsuz
Tank Kapasitesi (motosiklet dik)	14,4 litre	17,5 litre

Ateşleme	Trident	Kaplan Sporu
Ateşleme Sistemi	Dijital endüktif	Dijital endüktif
Elektronik Devir Sınırlayıcı	10.500 dev/dak	10.500 dev/dak
Buji	NGK CR9EK	NGK CR9EK
Buji Boşluğu	0,60-0,75 mm	0,60-0,75 mm
Boşluk Toleransı	+/- 0,075 mm	+/- 0,075 mm

Şanzıman	Trident	Kaplan Sporu
İletim Tipi	6 hız, sabit ağ	6 hız, sabit ağ
Debriyaj Tipi	Islak, çok plakalı	Islak, çok plakalı
Nihai Tahrik Zinciri	RK 520 KMW, 520 zincir, 120 bağlantı	RK 520 KMW, 520 zincir, 122 bağlantı
Birincil Tahrik Oranı	1.854 (41/76)	1.854 (41/76)
Dişli Oranları:		
Nihai Tahrik Oranı	3.188 (16/51)	3.188 (16/51)
1.	2.867 (15/43)	2.867 (15/43)
2'nci	2.053 (19/39)	2.053 (19/39)
3'üncü	1.565 (23/36)	1.565 (23/36)
Dördüncü	1.286 (21/27)	1.286 (21/27)
5'inci	1.107 (28/31)	1.107 (28/31)
Altıncı	0.967 (30/29)	0.967 (30/29)

Uyarı

Önerilen lastikleri SADECE verilen kombinasyonlarda kullanın.

Farklı üreticilerin lastiklerini karıştırmayın veya aynı üreticilerin farklı özellikteki lastiklerini karıştırmayın, aksi takdirde motosiklet kontrolünü kaybedebilir ve kaza yapabilirsiniz.

Onaylı Lastikler

Bu modellere özgü onaylı lastiklerin bir listesini yetkili Triumph bayinizden veya internette www.triumph.co.uk adresinden temin edebilirsiniz.

ÖZELLİKLER

Lastikler	Trident	Kaplan Sporu
Lastik Ebatları:		
Ön	120/70 ZR17 58W	120/70 ZR17 58W
Arka	180/55 ZR17 73W	180/55 ZR17 73W
Lastik Basınçları (Soğuk):		
Ön	2,34 bar (34 lb/inZ)	2,3 bar (33 lb/inZ)
Arka	2,90 bar (42 lb/inZ)	2,5 bar (36 lb/inZ)

Elektrikli Ekipmanlar	Trident	Kaplan Sporu
Pil Tipi	YTX9-BS	YTX9-BS
Akü Değeri	12 Volt, 8 Ah	12 Volt, 8 Ah
Alternatör	14 Volt, 5.000 rpm'de 34 Amp	14 Volt, 5.000 rpm'de 34 Amp
Ön Pozisyon Işığı	LED	LED
Far	LED	LED
Kuyruk/Fren Işığı	LED	LED
Plaka Işığı	12 Volt, 5 Watt	12 Volt, 5 Watt
Yön Gösterge Işıkları	12 Volt, 10 Watt	12 Volt, 10 Watt

Çerçeve	Trident	Kaplan Sporu
Tırmık	24.6°	23.1°
İz	107,3 mm	97,1 mm

Sıkma Torkları	Trident	Kaplan Sporu
Akü Terminalleri	4,5 Nm	4,5 Nm
Zincir Ayar Somunları	3 Nm	3 Nm
Zincir Ayarlayıcı Kilit Somunları	15 Nm	15 Nm
Zincir Koruma	9 Nm	9 Nm
Debriyaj Kolu Somunu	3,5 Nm	3,5 Nm
Yağ Filtresi	10 Nm	10 Nm
Buji	12 Nm	12 Nm
Karter Tapası	25 Nm	25 Nm
Arka Tekerlek Mili Somunu	110 Nm	110 Nm

Sıvılar ve Yağlayıcılar	Trident ve Tiger Sport
Rulmanlar ve Pivotlar	NLGI 2 spesifikasyonuna uygun gres
Fren Hidroliği	DOT 4 fren hidroliği
Soğutma sıvısı	Triumph D2053 OAT soğutma sıvısı (önceden karıştırılmış)
Tahrik Zinciri	XW halkalı zincirler için uygun zincir spreyi
Motor Yağı	Castrol Power 1 Racing 4T gibi API SH (veya daha yüksek) ve JASO MA spesifikasyonlarını karşılayan yarı veya tam sentetik 10W/40 veya 10W/50 motosiklet motor yağı 10W-40 (tam sentetik) motor yağı, bazı ülkelerde Castrol Power RS Racing 4T 10W-40 (tam sentetik) olarak satılmaktadır.

Bu sayfa kasıtlı olarak boş bırakılmıştır

A

Aksesuarlar....87
Fren Kolu....29

B

Bank Açısı Göstergeleri....122
Akü....128
- Şarj etme....132
- Tahliye....131
- Bertaraf....130
- Kurulum....133
- Bakım....130
- Kaldırma....129
- Depolama....131

Frenler....111
- Yeni Balataların ve Disklerin Alıştırılması..111
- Disk Fren Hidroliği....113
- Ön Fren Hidroliği Ayarı....114
- Ön Fren Hidroliği Kontrolü....114
- Ön Fren Hidroliği Haznesi....114
- Ön Fren Aşınma Kontrolü....111
- Işık Anahtarları....115
- Arka Fren Hidroliği Seviye Ayarı....115
- Arka Fren Hidroliği Seviyesi Kontrolü....115
- Arka Fren Hidroliği Haznesi....115
- Arka Fren Aşınma Kontrolü....112

C

Temizlik
- Yıkama Sonrası....144
- Alüminyum Ürünler - Lake veya Boyalı değil....145
- Siyah Krom Ürünler....146
- Deri Ürünlerin Bakımı....150
- Krom ve Paslanmaz Çelik....146
- Egzoz Sistemi....147
- Temizlik Sıklığı....142
- Parlak Boya....145
- Mat Boya....145
- Panniers....148
- Yıkama için Hazırlık....142
- Koltuk Bakımı....148
- Yıkama....144
- Dikkatli Olunması Gereken Yerler....143
- Ön cam....149

S

Saat....58
Debriyaj....106
- Ayarlama....106
- Teftiş....106

Debriyaj Kolu....30
Soğutma Sıvısı Sıcaklık Göstergesi....41
Soğutma Sistemi....101
- Soğutma Sıvısı Değişimi....104
- Soğutma Sıvısı Seviye Ayarı....104
- Soğutma Sıvısı Seviye Kontrolü....103
- Korozyon İnhibitörleri....102
- Teknik Özellikler....165

D

Yön Göstergeleri....51
- Işıklar....140
- Uyarı Işığı....39

Ekran Kurulumu....55
Tahrik Zinciri....107
- Serbest Hareket Ayarı....109
- Serbest Hareket Denetimi....108
- Yağlama....108
- Aşınma Denetimi....110

E

Elektrikli Ekipman Özellikleri....168
Motor
- Taşınmak....77
- Teknik Özellikler....165
- Motoru Çalıştırmak İçin....77
- Motoru Durdurmak İçin....76

Motor Yağı....97
- Yağ ve Filtrelerin Atılması....100
- Düşük Yağ Basıncı Uyarı Işığı....38
- Yağ ve Yağ Filtresi Değişimi....99
- Yağ Seviyesi Kontrolü....98
- Özellikler ve Sınıf....101

Motor Çalıştırma/Durdurma Anahtarı
- ÇALIŞMA Pozisyonu....31
- BAŞLANGIÇ Pozisyonu....31
- STOP Pozisyonu....30

F

Sıvılar

İNDEK

S

Teknik Özellikler 169
Çerçeve
Teknik Özellikler 168
Ön Çatal Kontrolü....120
Yakıt
Tüketim....45
Yakıt Deposunun Doldurulması 63
Yakıt Sınıfı 61
Yakıt Deposu Kapağı....62
Gösterge....41
Yakıt ikmali 62
Teknik Özellikler 166
Sistem Özellikleri 166
Yakıt Deposu Doldurma....63
Sigortalar 134
Tanımlama....135, 136
Konum 135, 136

G

Dişli
Pozisyon Göstergesi 47
Dişliler
Vites Değiştirme....78
Vites Göstergesi Ekranı 56

H

Tehlikeler
Uyarı Işıkları 31, 39
Far 138
Uzun Far Uyarı Işığı 39
Yüksek Hızlı Çalışma 85

I

Ateşleme
Kontak Anahtarı/Direksiyon Kilidi 27
Teknik Özellikler 166
İmmobilizer
Gösterge Işığı....38
Enstrümanlar
Bisiklet Kurulum Menüsü....49
Saat....58
Soğutma Sıvısı Sıcaklık Göstergesi....41
Tarih 59
Ekran Parlaklığı 46, 55
Ekran Kurulumu....55
Yakıt Göstergesi 41
Gösterge Ekranı Düzeni....35, 36
Dil 57
Ana Menü 48
Kilometre sayacı....40
Varsayılanlara Sıfırla....60
Sürüş Modları 49
Hizmet 42
Vites Göstergesi 56
Hız Göstergesi....40
Takometre....40
Tripmetreler 42
Gezi Kurulumu....53
Lastik Basıncı İzleme Sistemi (TPMS) 46
Adet....57
Görünür Tepsi 56
Uyarı Işıkları 37

L

Sol Gidon Anahtarları 31
Yön Gösterge Anahtarı 32
Uzun Far Düğmesi....32
Korna Düğmesi 32
Mod Düğmesi 32
Navigasyon Düğmeleri 31
Plaka Işığı....140
Işıklar
Yön Göstergeleri 140
Tehlikeler....31, 39
Far....138
Far Ayarı....138, 139
Far Değişimi....139
Plaka 140
Arka Işık....140
Yükleniyor 89
Yağlama Özellikleri....165

M

Bakım
Planlı Bakım 93
Aynalar 116
Bar Ucu Aynaları....116

O

Kilometre sayacı 40

P

Panniers....148
Otopark....84
Parça Tanımlama
Sol Taraf....16, 18
Rider Görünümü....20, 21
Sağ Taraf....17, 19
Yolcular....90
Yük
Teknik Özellikler....165

R

Arka Işık....140
Sürüş Modları....43
Yağmur....43
Yol....43
Seçim....44
Sağ Gidon Anahtarları....30
Motor Çalıştırma/Durdurma Anahtarı....30
Koşarak Girmek....71

S

Güvenlik
Günlük Güvenlik Kontrolleri....72
Yakıt ve Egzoz Dumanları....08
Gidonlar ve Ayaklıklar....13
Kask ve Kıyafetler....09
Bakım ve Ekipman....10
Motosiklet....07
Otopark....09
Parçalar ve Aksesuarlar....10
Binicilik....11
Planlı Bakım Tablosu....000
Koltuklar....69
Kurulum....70
Kaldırma....70
Koltuk Bakımı....148
Koltuk Kilidi....69
Seri Numaraları
Motor Seri Numarası....23
Araç Kimlik Numarası....23
Servis Aralığı....52

S

Yan Stand....68
Hız Göstergesi....40
Direksiyon
Teftiş....118
Tekerlek Yatağı Kontrolü....118
Depolama
Depolama Sonrası Hazırlık....152
Depolama için Hazırlık....151
Süspansiyon....119
Arka Süspansiyon Ayarı....121, 122
Arka Süspansiyon Ayarları....120

T

Takometre....40
Gaz Kelebeği Kontrolü....33
Teftiş....105
Tork Özellikleri....169
Çekiş Kontrolü (TC)....52, 64
Ayarlar....64
Şanzıman Özellikleri....167
Tripmetreler....42
Otomatik Sıfırlama....54
Manuel Sıfırlama....53
Kurulum Menüsü....53
Trip 2 Etkinleştirme/Devre Dışı Bırakma....54
Triumph Vites Değiştirme Yardımı (TSA)....79
Lastik Basıncı İzleme Sistemi (TPMS)....65
Ekran Bilgileri....46
Yedek Lastikler....67
Sensör Pilleri....67
Sensör Seri Numarası....67
Lastik Basıncı Uyarı Işığı....66
Lastik Basınçları....66, 125
Lastikler....179
Minimum Diş Derinliği....125
Değiştirme....67, 126
Teknik Özellikler....168
Lastik Şişirme Basınçları....124
Lastik Tipi....123
Lastik Aşınması....125

W

Uyarı Mesajları....47
Uyarılar....03

İNDEK

S

Bakım.....03
Gürültü Kontrol Sistemi 04
Kullanıcı El Kitabı.....04
Uyarı Etiketi Konumları.....14, 15
Uyarı Etiketleri 03
Uyarı Işıkları 37
Tekerlekler
Tekerlek Yatağı Kontrolü.....118
Ön cam.....71
Ayarlama.....71
Temizlik.....149

Bu sayfa kasıtlı olarak boş bırakılmıştır

ONAY BİLGİLERİ

Bu bölüm, bu Kullanıcı El Kitabına dahil edilmesi gereken onay bilgilerini içerir.

Telsiz Ekipman Cihazı AB Direktifi 2014/53

Triumph motosikletleri bir dizi telsiz ekipmanı cihazıyla donatılmıştır. Bu radyo ekipmanı cihazları 2014/53/EU sayılı AB Radyo Ekipmanı Cihazı Direktifi ile uyumlu olmalıdır. Her bir radyo ekipmanı cihazı için AB uygunluk beyanının tam metni aşağıdaki adreste mevcuttur:

www.triumphmotorcycles.co.uk/public-content/triumph-radio-device-approvals

Aşağıdaki tablo, 2014/53/EU sayılı AB Direktifi ile uyumlu radyo ekipmanı cihazlarının frekanslarını ve güç seviyelerini göstermektedir. Tabloda Triumph motosiklet serisinde kullanılan tüm radyo ekipmanı cihazları gösterilmektedir. Tablodaki yalnızca belirli radyo ekipmanı cihazları belirli motosikletler için geçerlidir.

Telsiz Ekipman Cihazı	Frekans Aralığı	Maksimum İletim Gücü Seviyesi	Üretici firma
Şasi Kontrol Ünitesi	Alıcı Bantlar: 433.92 MHz, 134.2 kHz Kategori-2 Alıcı İletim Bantları: 134.2 kHz Sınıf 1 Verici Sabit Endüktif Döngü Bobin Anteni	287 nW ERP	Pektron Alfreton Yolu, Derby, DE21 4AP BIRLEŞIK KRALLIK
Anahtarsız Kontrol Ünitesi	Alıcı Bantlar: 433.92 MHz, 134.2 kHz Kategori-2 Alıcı İletim Bantları: 134.2 kHz Sınıf 1 Verici Sabit Endüktif Döngü Bobin Anteni	6,28 uW ERP	

Telsiz Ekipman Cihazı	Frekans Aralığı	Maksimum İletim Gücü Seviyesi	Üretici firma
Anahtarsız Kontrol Ünitesi 2	Alıcı Bantlar: 433.92 MHz, 134.2 kHz Kategori-2 Alıcı İletim Bantları: 134.2 kHz Sınıf 1 Verici Sabit Endüktif Döngü Bobin Antenleri	3,01 uW ERP	Pektron Alfreton Yolu, Derby, DE21 4AP BIRLEŞIK KRALLIK
Anahtarsız Sistem Anahtar Fobu	Alıcı Bantlar: 134.2 kHz Kategori-2 Alıcı İletim Bantları: 433.92 MHz, 134.2 kHz Sınıf: N/A Anten Tipi Sabit Anten (PCB)	0,019 mW ERP	
İmmobilizer (Anahtar Sistemli Motosikletler)	Alıcı Bantlar: 433.92 MHz, 125 kHz İletim Bantları: 120,9 KHz ila 131,3 KHz	5dBµA/m @ 10m	LDL Teknolojisi Parc Technologique Du Canal, 3 Rue Giotto, 31520 Ramonville Saint-Agne, Fransa
Lastik Basıncı İzleme Sistemi (TPMS)	Alıcı Bantları: Hiçbiri İletim Bantları: 433.97 MHz ila 433.87 MHz	0,063 mW	
Triumph Aksesuar Alarm Sistemi ECU'su	Alıcı Bantlar: 433.92 MHz İletim Bantları: Hiçbiri	N/A	Scorpion Otomotiv Ltd Drumhead Yolu, Chorley Kuzey İş Parkı,
Triumph Aksesuar Alarm Sistemi Uzaktan Kumanda/Anahtarlık	Alıcı Bantları: Hiçbiri İletim Bantları: 433.92 MHz	10 mW ERP	

ONAY BİLGİLERİ

Aksesuar Alarm Sistemi ECU - Triumph Protect+	Alıcı Bantlar: 433.92 MHz İletim Bantları: Hiçbiri	N/A	Birleşik Krallık

Telsiz Ekipman Cihazı	Frekans Aralığı	Maksimum İletim Gücü Seviyesi	Üretici firma
Aksesuar Alarm Sistemi Uzaktan Kumandası/ Anahtar Fobu - Triumph Protect+	Alıcı Bantları: Hiçbiri İletim Bantları: 433.92 MHz	1 mW ERP	Scorpion Otomotiv Ltd Drumhead Yolu, Chorley Kuzey İş Parkı, Chorley, PR6 7DE Birleşik Krallık
Triumph Bağlantı Birimim	Alma ve Gönderme Bantları: 2402 MHz ila 2480 MHz	100 mW	C.O.B.O. S.p.A. aracılığıyla Tito Speri 10 25024 Leno (BS) İtalya

Avrupa Birliği Temsilciliği

Adres

Triumph Motocicletas Espana S.L.
C/Cabo Rufino Lazaro
14 - E
28232 - Las Rozas De Madrid
İspanya

Kanada Onayı

Bu cihaz, İnovasyon, Bilim ve Ekonomik Kalkınma Kanada'nın lisanstan muaf RSS(ler)ine uygun lisanstan muaf verici(ler)/alıcı(lar) içerir.

Çalışma aşağıdaki iki koşula tabidir:

1. Bu cihaz parazite neden olmayabilir.

2. Bu cihaz, cihazın istenmeyen şekilde çalışmasına neden olabilecek girişimler de dahil olmak üzere her türlü girişimi kabul etmelidir.

Radyo frekansı radyasyonuna maruz kalma bilgileri:

Bu ekipman, kontrolsüz bir ortam için belirlenen radyasyona maruz kalma sınırlarına uygundur. Bu ekipman, radyatör ile vücudunuz arasında en az 20 cm mesafe olacak şekilde kurulmalı ve çalıştırılmalıdır.

Lastikler

Otomotiv Araçları için Pnömatik Lastikler ve Tüpler (Kalite Kontrol) Talimatı, 2009, Cl. No. 3 (c) uyarınca, M/s. Triumph Motorcycles Ltd. tarafından bu motosiklete takılan lastiklerin IS 15627: 2005 gerekliliklerini karşıladığı ve 1989 tarihli Merkezi Motorlu Araç Kuralları (CMVR) kapsamındaki gerekliliklere uygun olduğu beyan edilmiştir.